# LeMans mitoitus

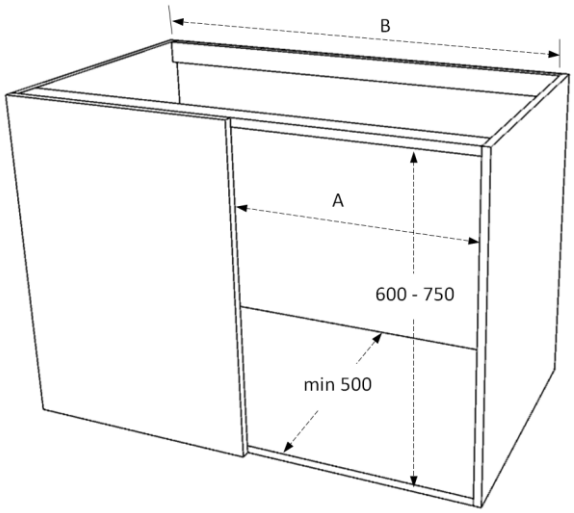


| | A | B |
|---|---|---|
| LeMans 40 | min. 361 | min. 760 |
| LeMans 45 | min. 411 | min. 800 |
| LeMans 50 | min. 461 | min. 910 |
| LeMans 60 | min. 561 | min. 960 |

Esimerkin kuvat oikealle kääntyviä mekanismia

## 40 cm ovi

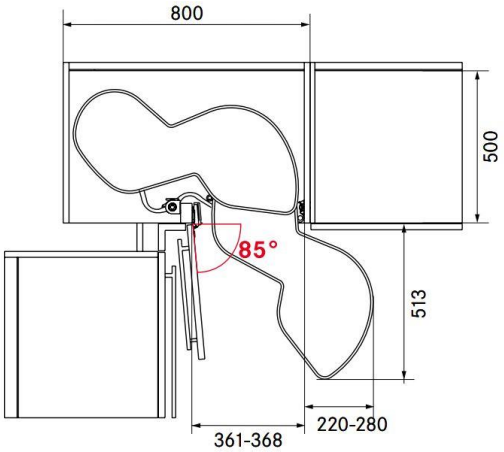


## 45 cm ovi

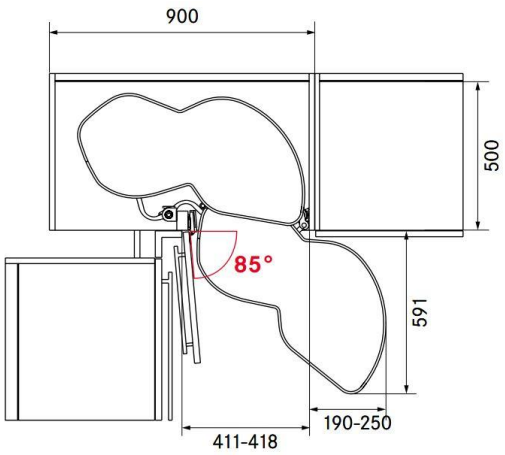


## 50 cm ovi

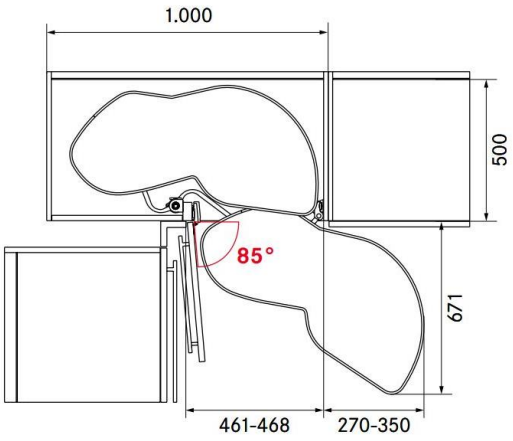


## 60 cm ovi

