TIP-ON
by Blum

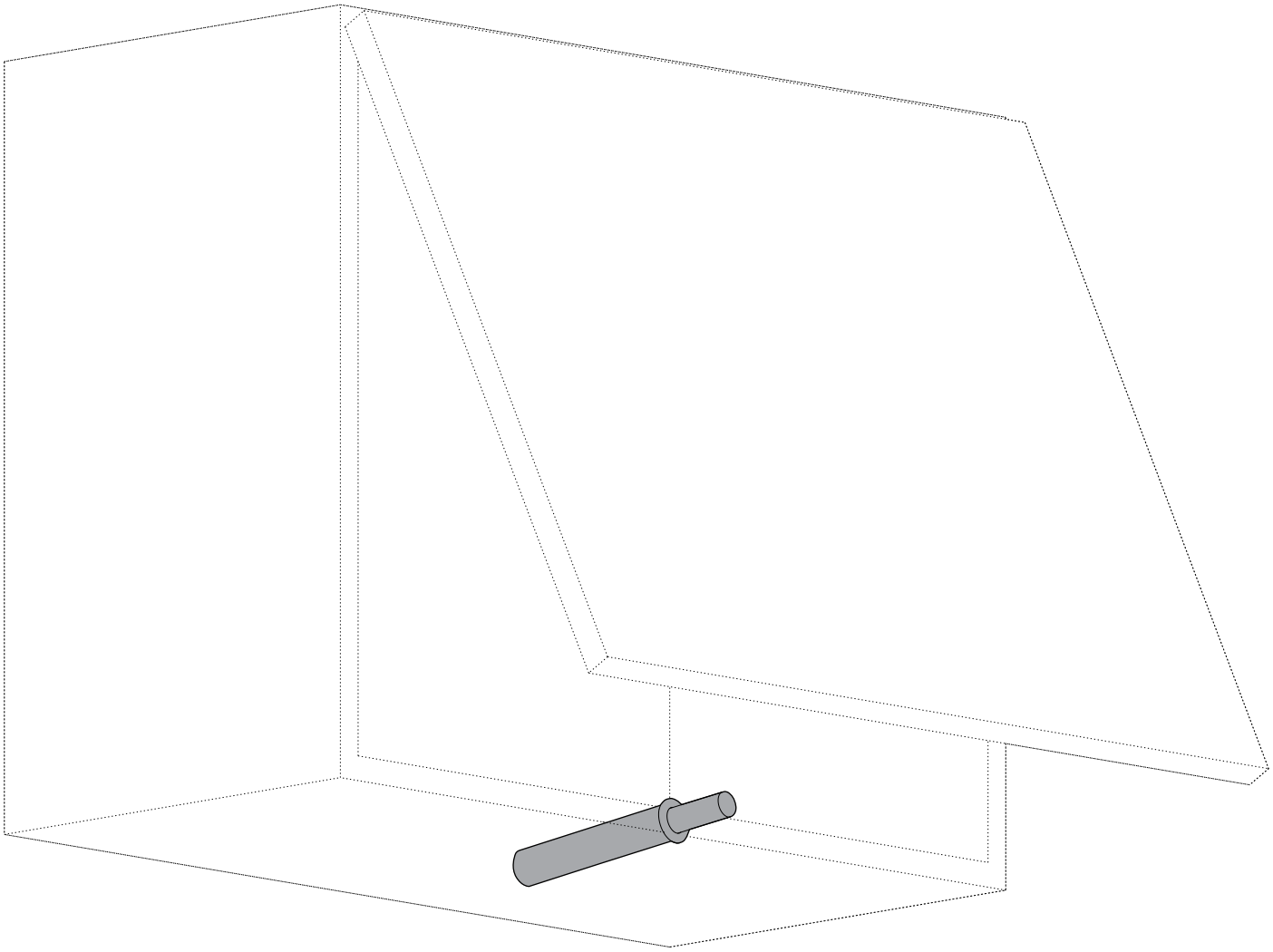

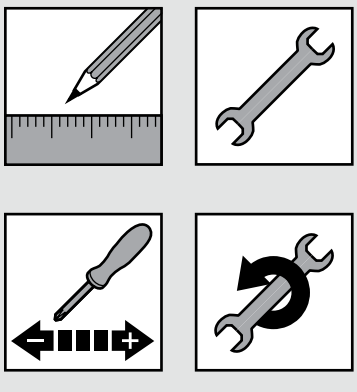

TIP-ON

www.blum.com

TIP-ON

Standardanwendungen | Standard applications | Applications standard | Applicazioni standard | Aplicaciones estándar | Rozwiązania standardowe | Стандартные конструкции

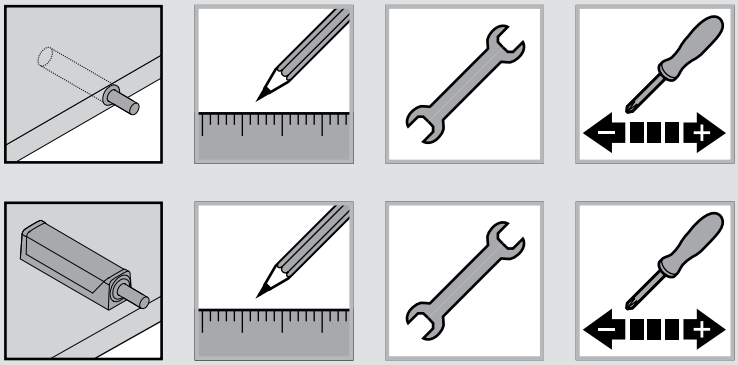

Planung | Planning | Planification | Progettazione | Planificación | Planowanie | Проектирование

Montage | Assembly | Montage | Montaggio | Montaje | Montaż | Монтаж

Einstellung | Adjustment | Réglage | Regolazione | Ajuste | Regulacja | Регулировка

Demontage | Removal | Démontage | Smontaggio | Desmontaje | Demontaż | Демонтаж

AVENTOS HK

AVENTOS HK-S

AVENTOS HK-XS

Für Fronten über einer Höhe von 500 mm | For front heights over 500 mm | Pour faces d'une hauteur supérieure à 500 mm | Per frontali con altezza superiore a 500 mm | Para frentes con una altura superior a 500 mm | Для фасадов высотой более 500 мм

Für Fronten bis einschließlich einer Höhe von 500 mm | For fronts up to a height of 500 mm | Pour faces jusqu'à une hauteur de 500 mm compris | Per frontali con altezza fino a 500 mm compresi | Placa soporte | Para frentes con una altura máxima de 500 mm | Для фасадов высотой до 500 мм включительно

Zum Einbohren | For drilling | A percer | Ad incasso | Para taladrar | Wpuszczany | Врезной

Adapterplatte | Adapter plate | Support | Piastrine di supporto | Placa soporte | Adaptery | На держателе

Klickbar | Clickable | Cliquable | Cliccabile | Se puede hacer clic | Klikalny | Кликабельно

Nicht Klickbar | Not clickable | Pas cliquable | Non cliccabile | No se puede hacer clic | Nie klikalny | Некликабельно

Zurück | Back | Retour | Indietro | Hacia atrás | Wstecz | Назад

TIP-ON

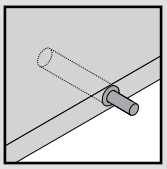



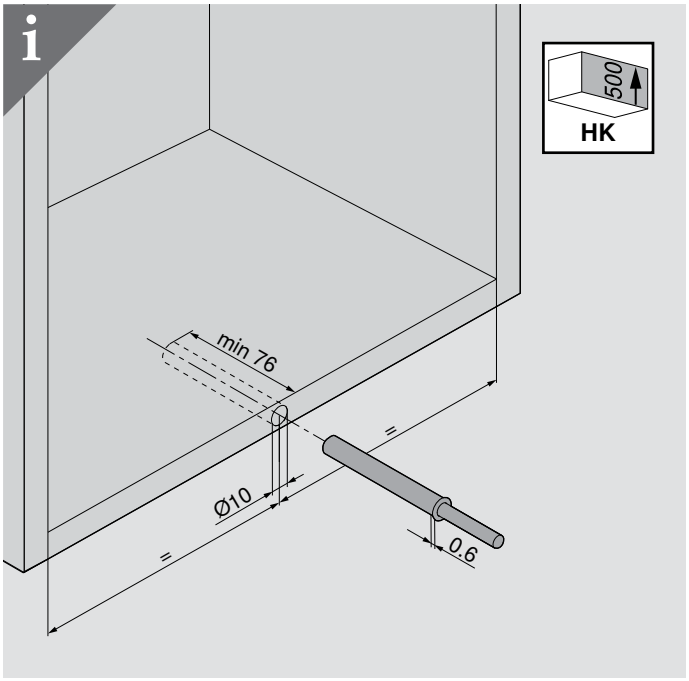
min 76
Ø10
=
=
0.6

500
HK

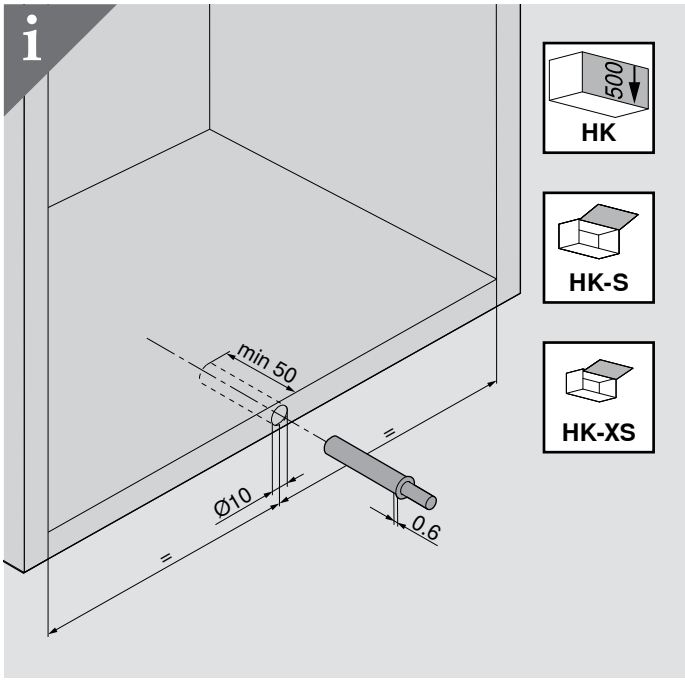
min 50
Ø10
=
=
0.6

500
HK

HK-S

HK-XS

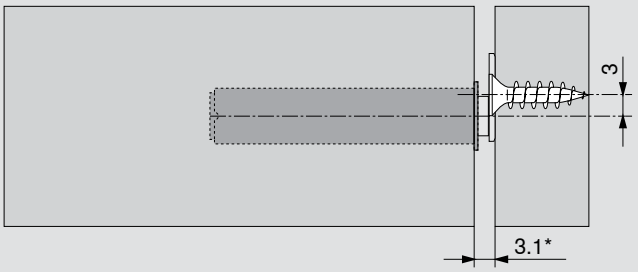
3
3.1*

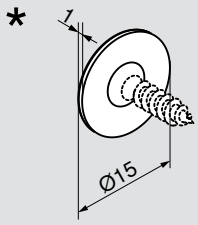
*
1
Ø15


HK


HK-S


HK-XS

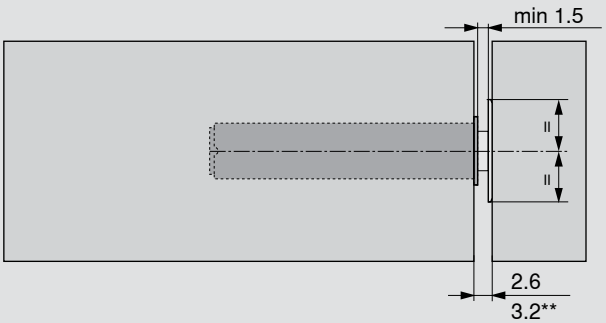
min 1.5
=
=
2.6
3.2**

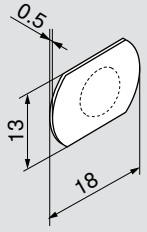
0.5
13
18

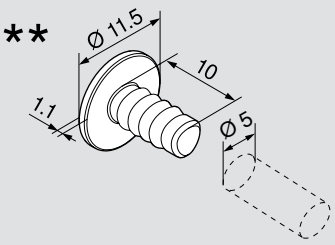
**
Ø 11.5
10
1.1
Ø 5

TIP-ON

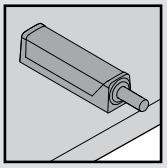



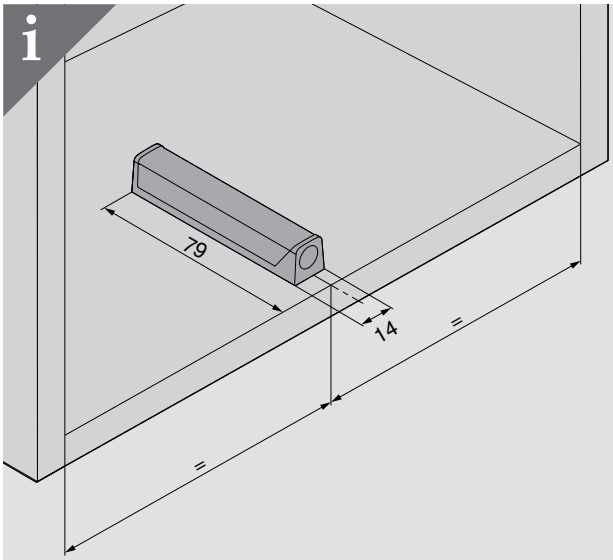
79
14
=
=

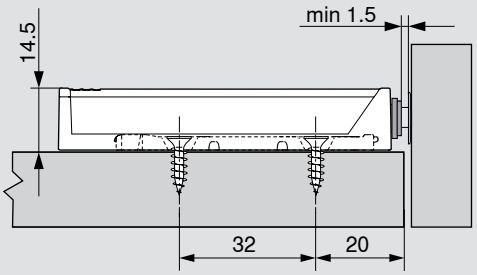
min 1.5
14.5
32
20


HK

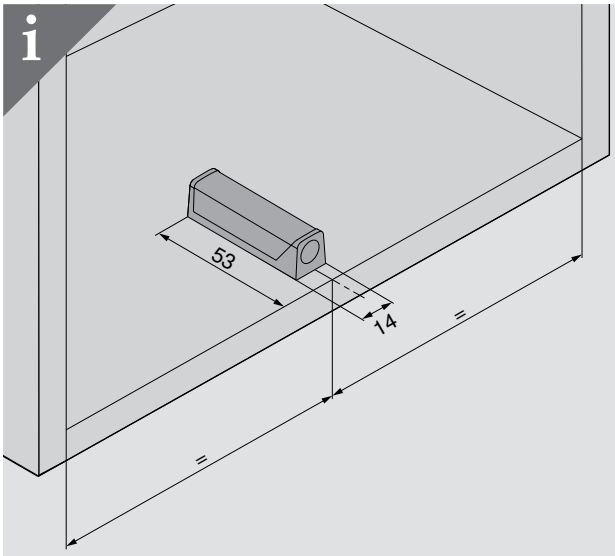
53
14
=
=

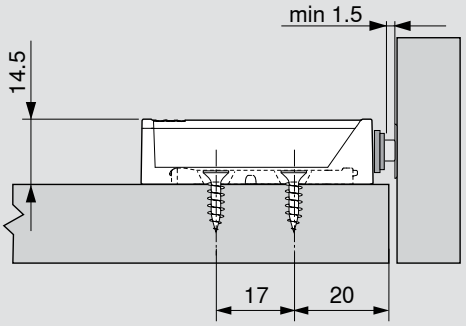
min 1.5
14.5
17
20


HK


HK-S


HK-XS

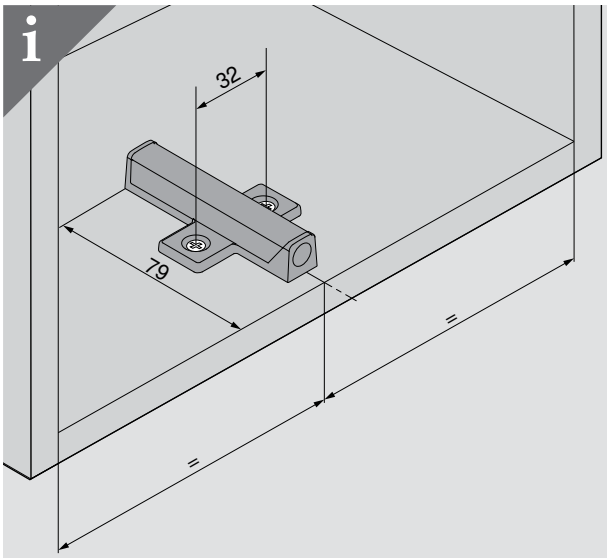
32
79
=
=

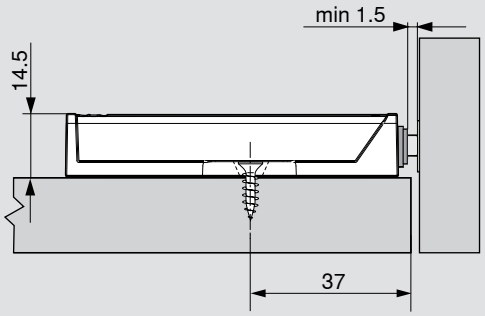
min 1.5
14.5
37


HK


HK-S


HK-XS

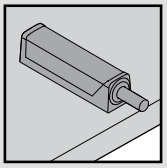



i







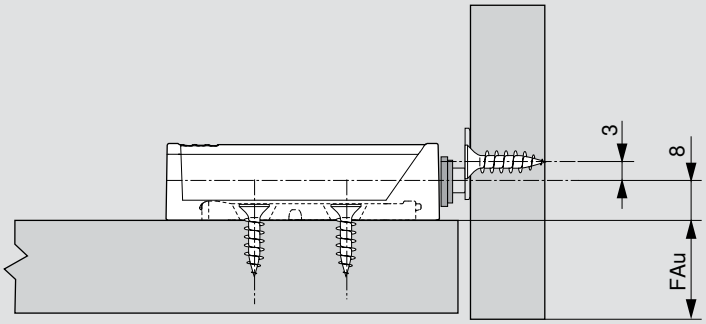

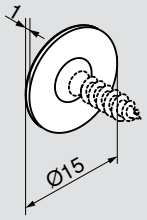

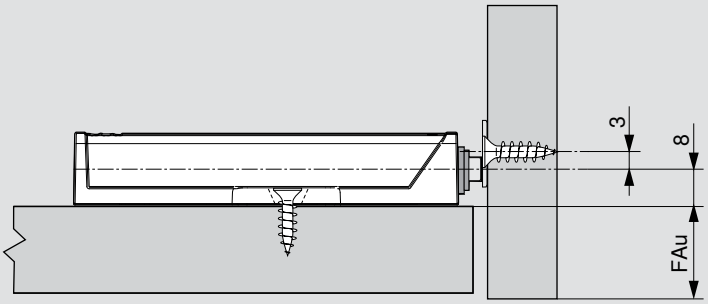

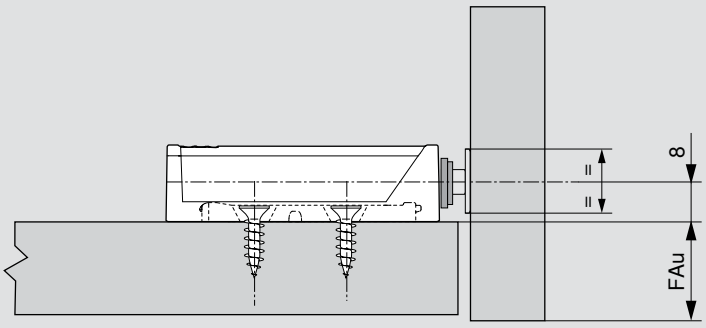

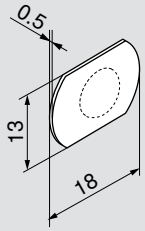

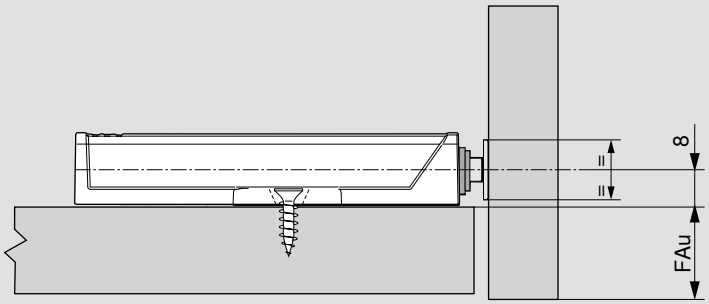

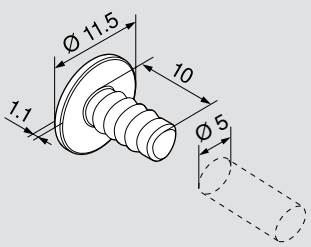

TIP-ON

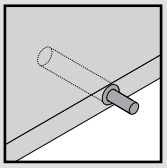



1

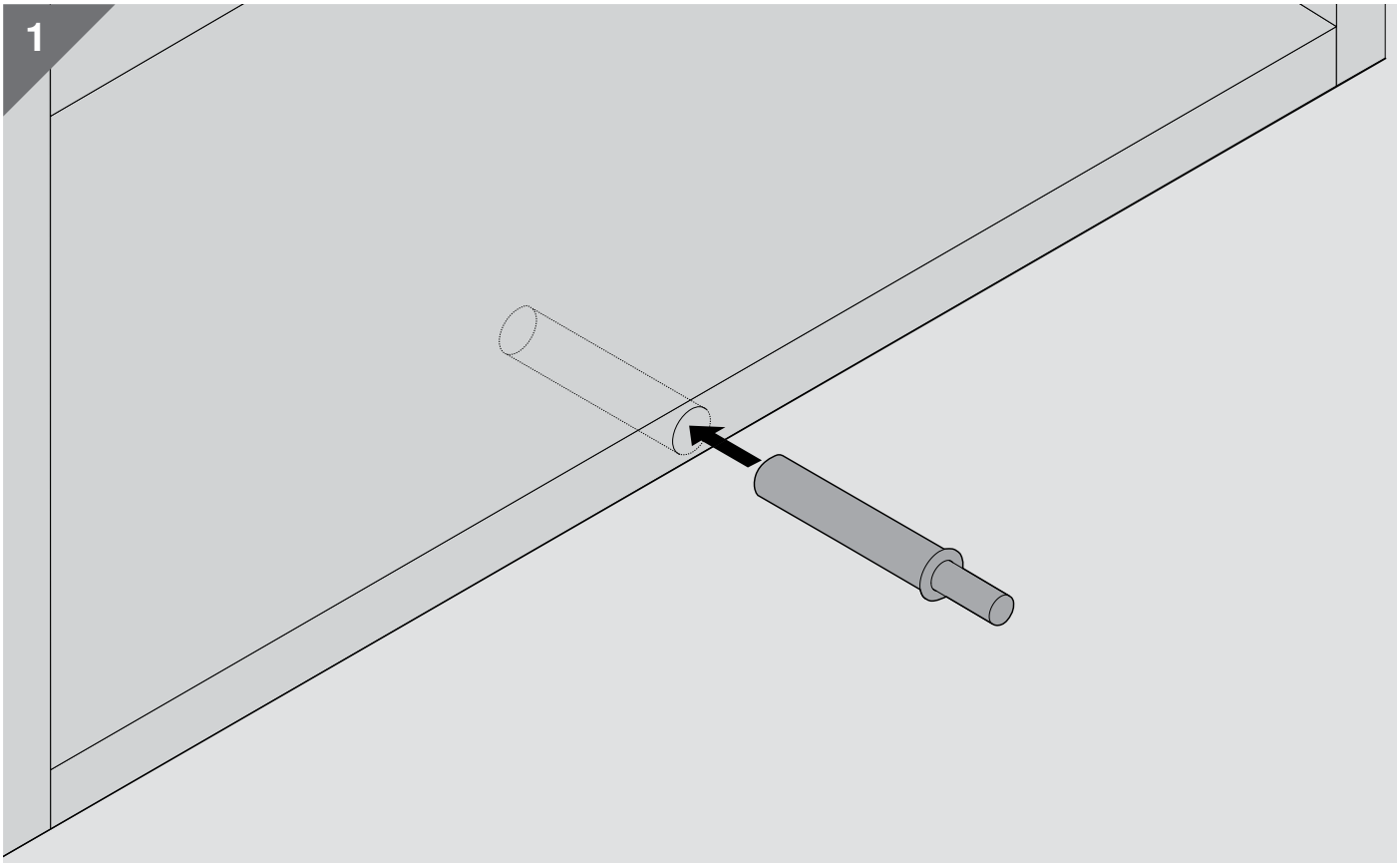

2

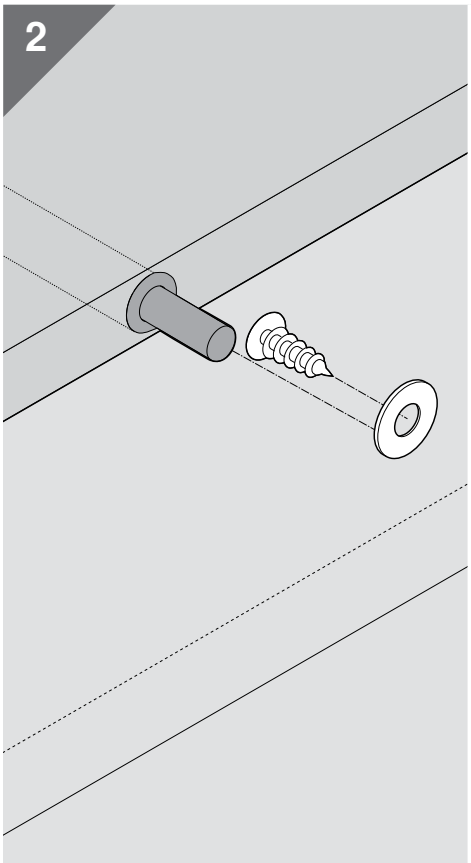

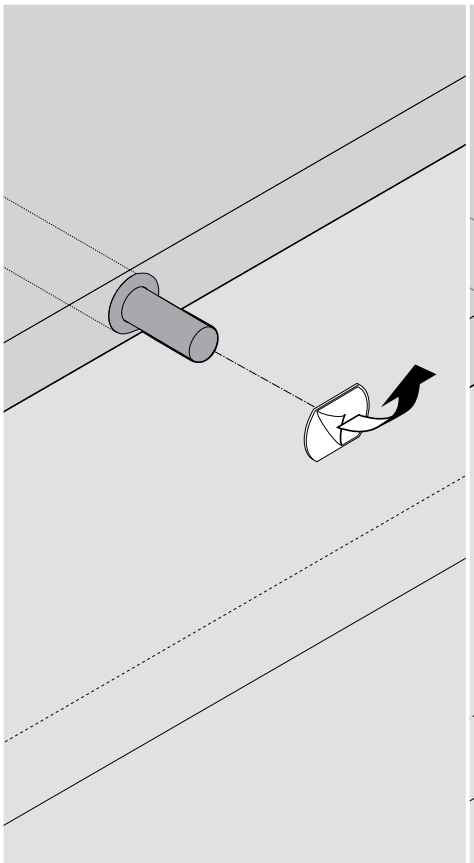

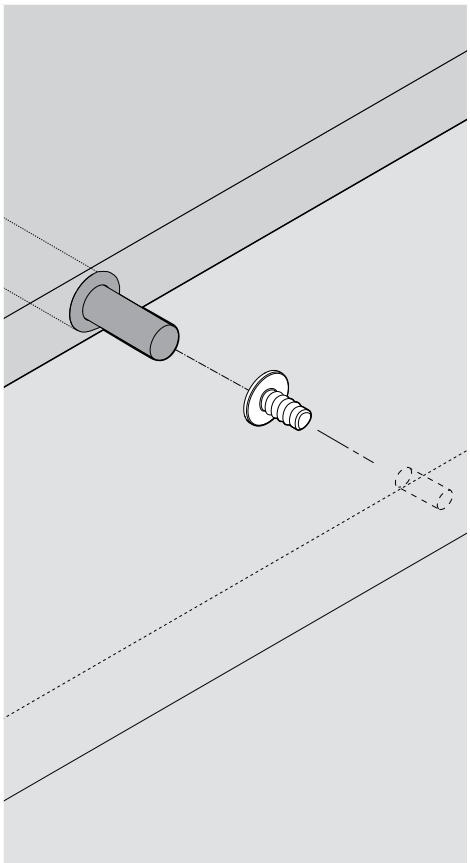

TIP-ON

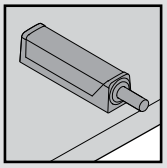



1

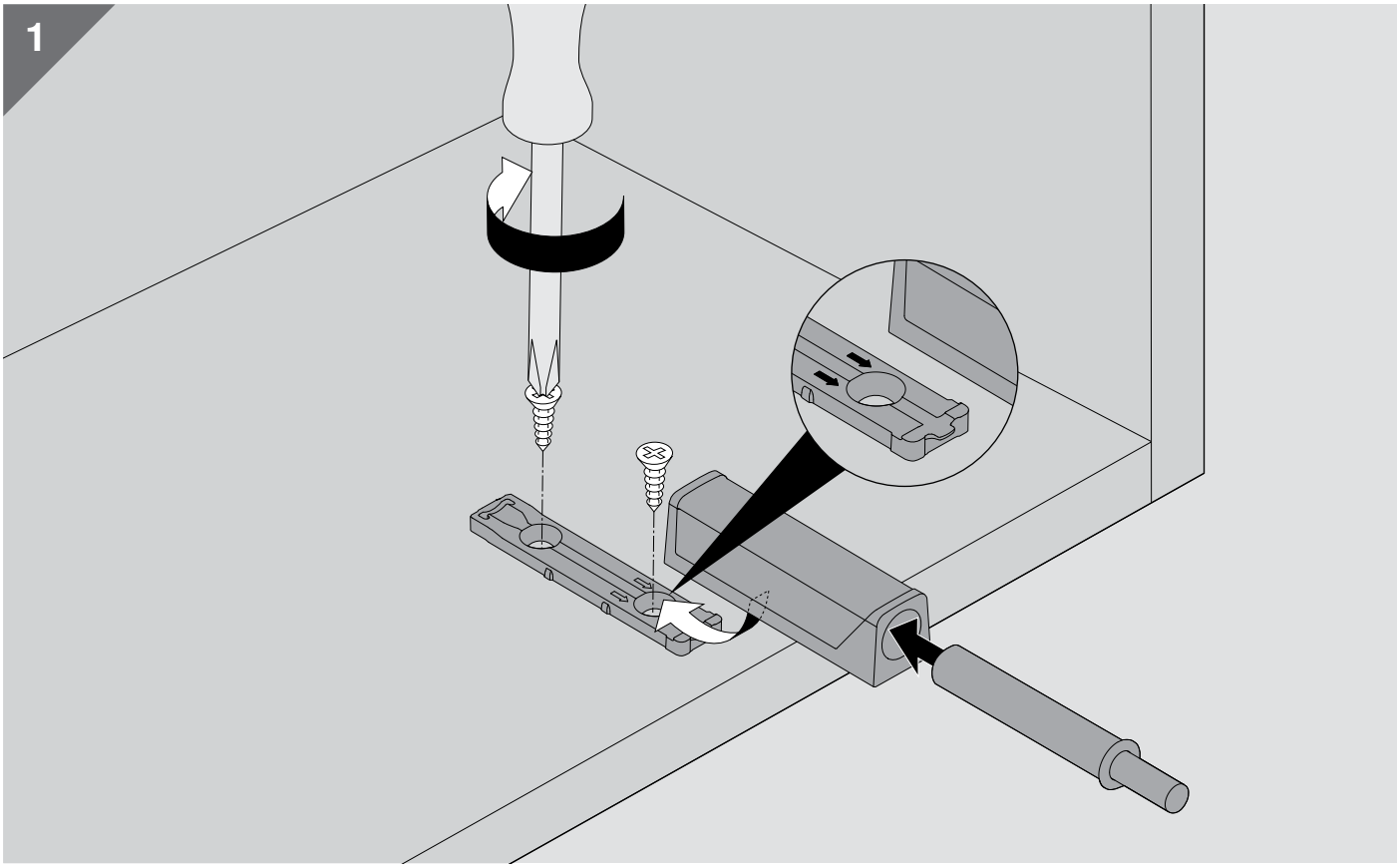

2

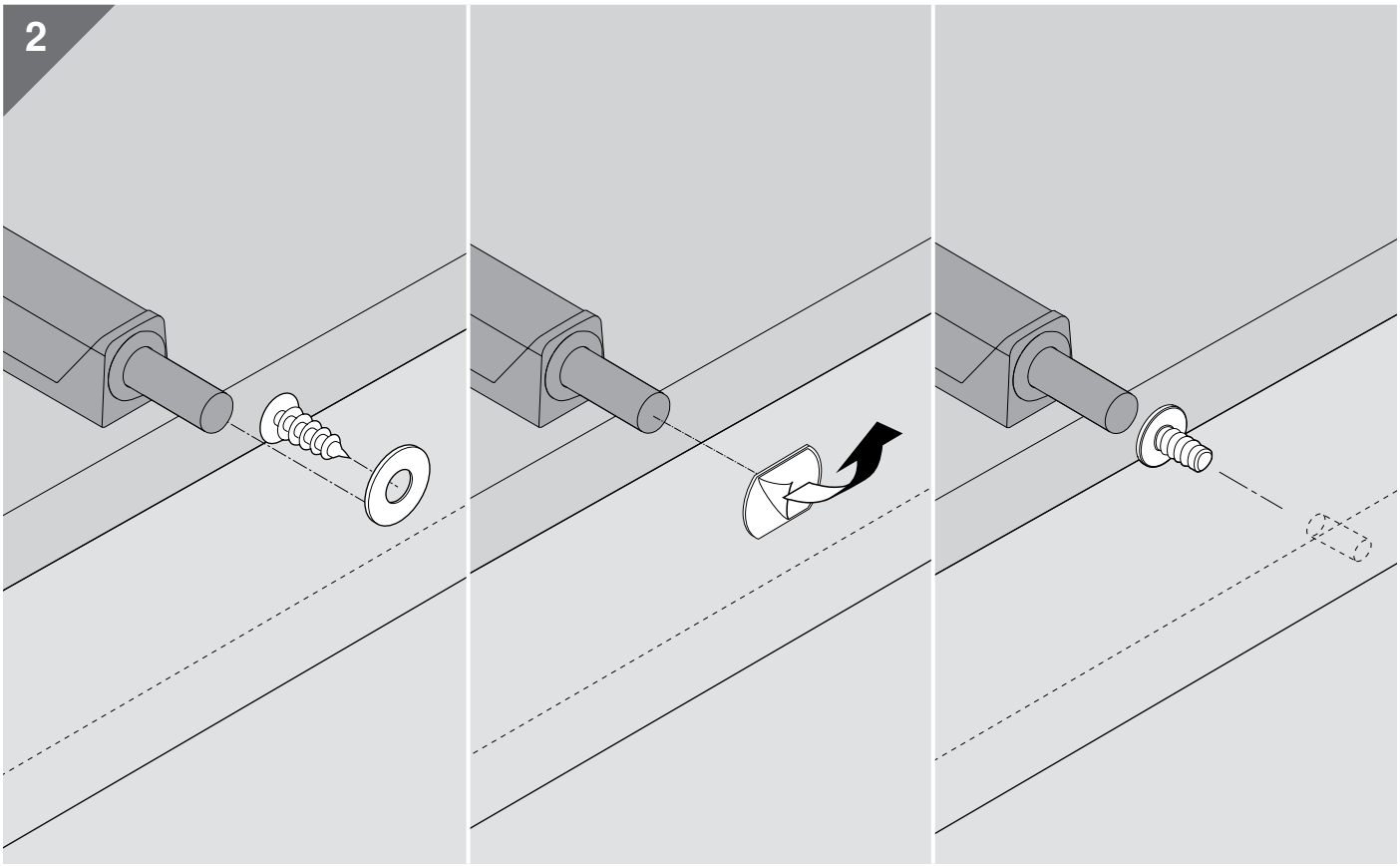

TIP-ON

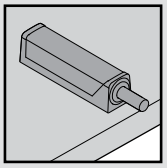

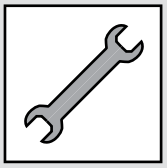

1

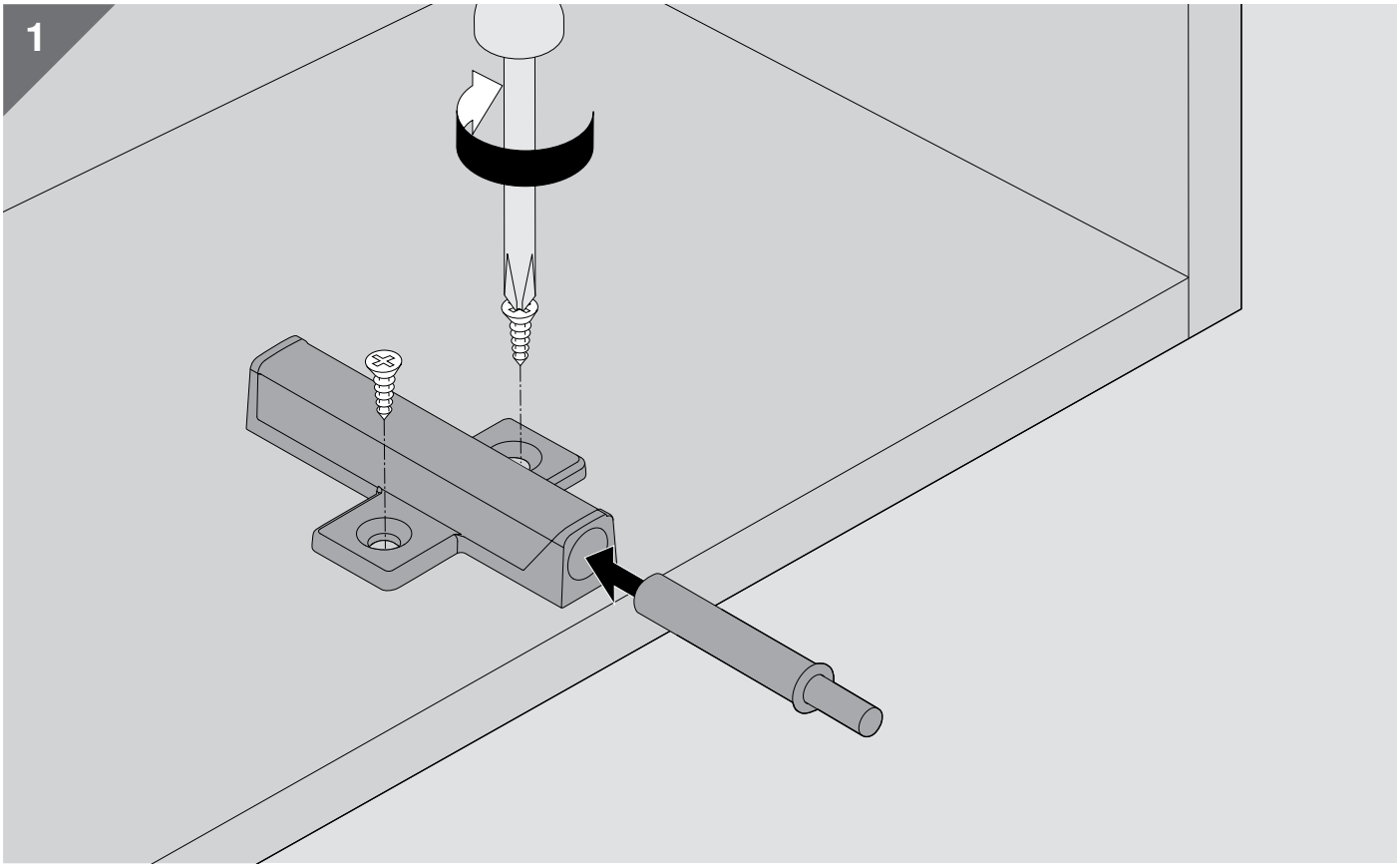

2

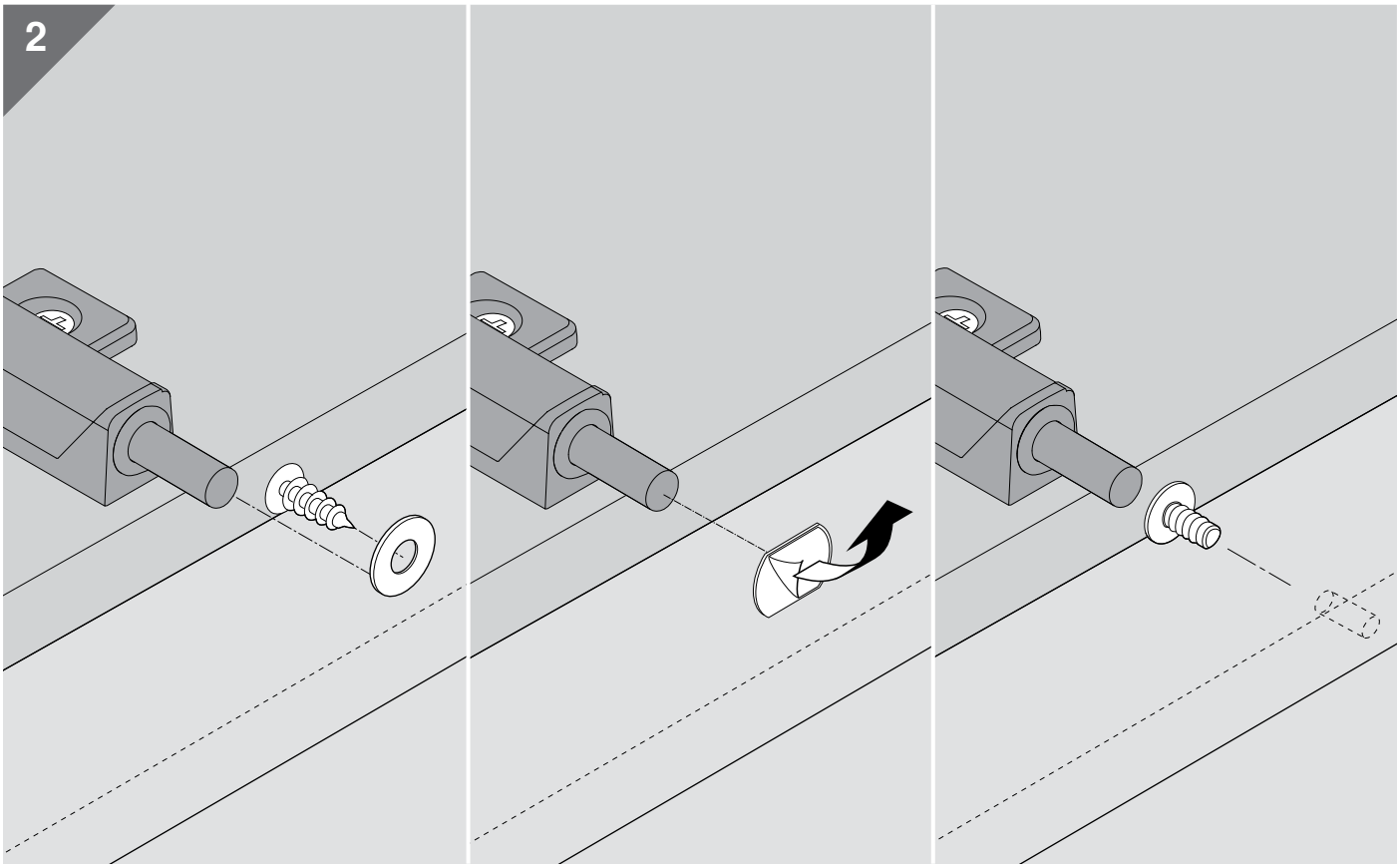

TIP-ON

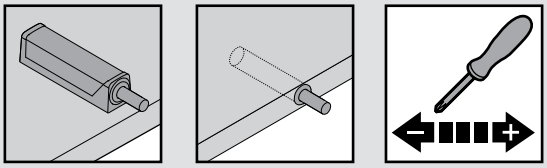

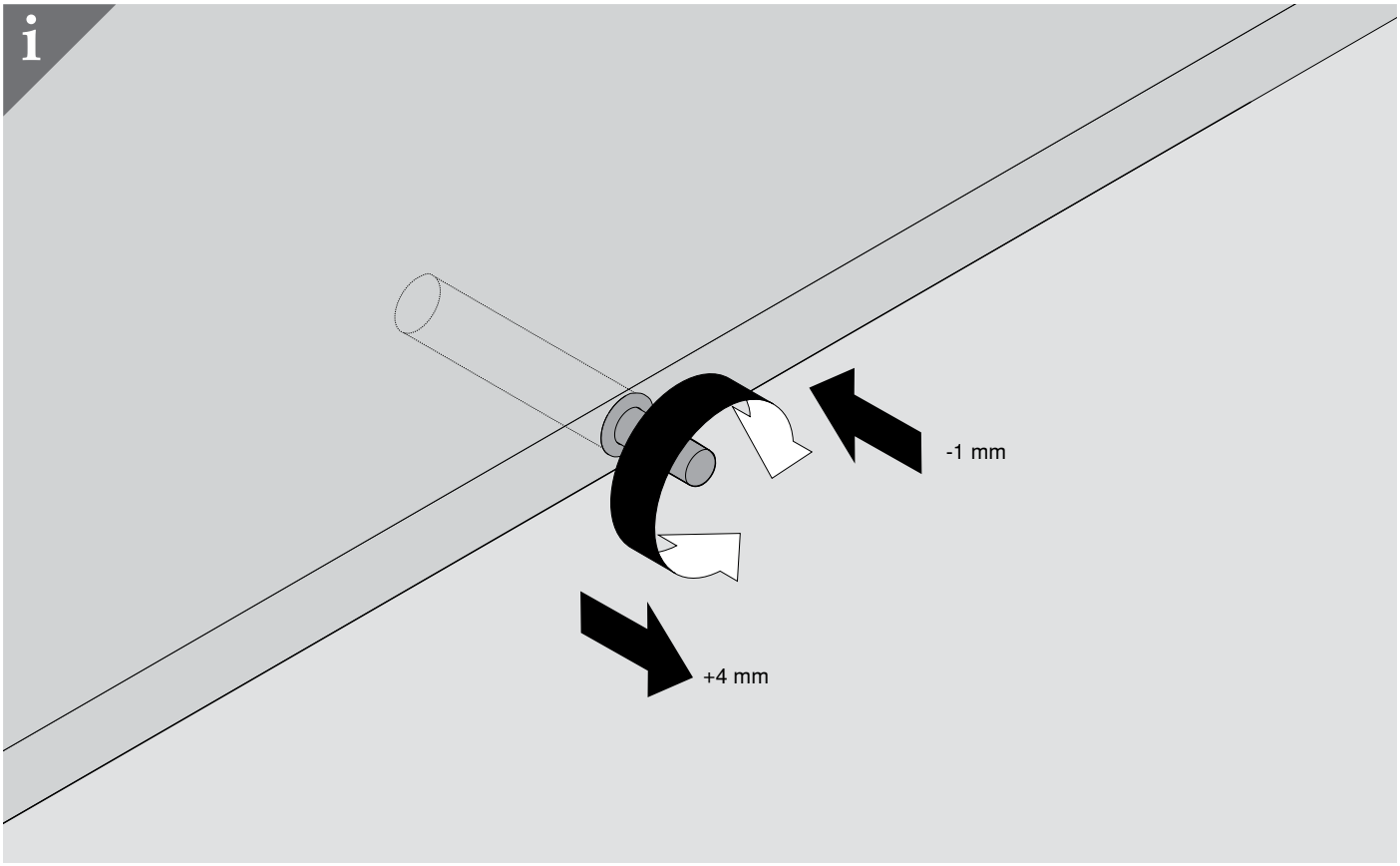

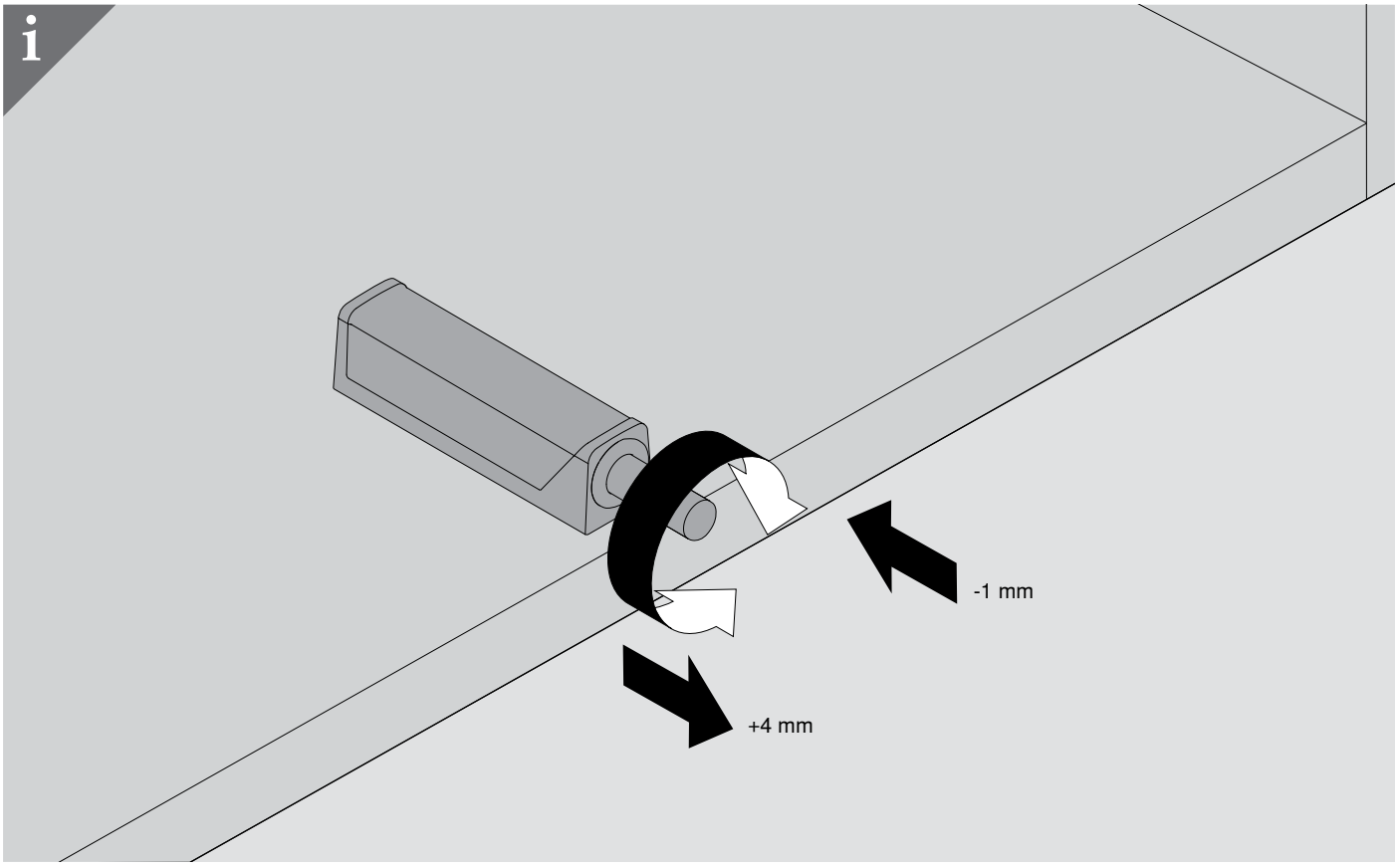

MD-017/1 · 05.17 · © Copyright by Blum

Julius Blum GmbH
Beschlägefabrik
6973 Höchst, Austria
Tel.: +43 5578 705-0
Fax: +43 5578 705-44
E-Mail: info@blum.com
www.blum.com

ISO 9001 Certified Quality System
ISO 14001 Certified Environmental System
ISO 50001 Certified Energy System