push-to-open (pto)

KESSEBÖHMER

Montageanleitung
Mounting Instructions
Notice de montage

http://support.kesseboehmer.de/pto

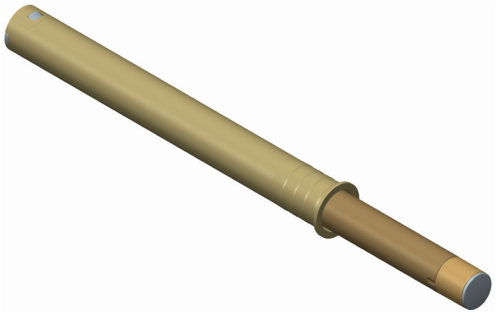

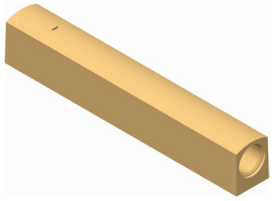

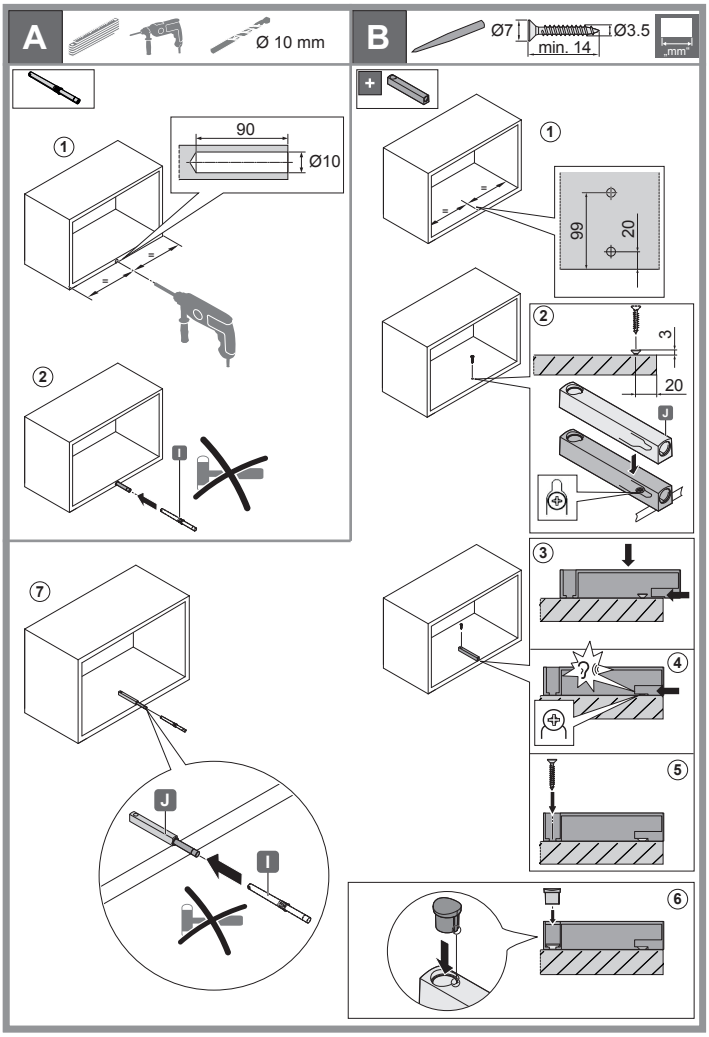



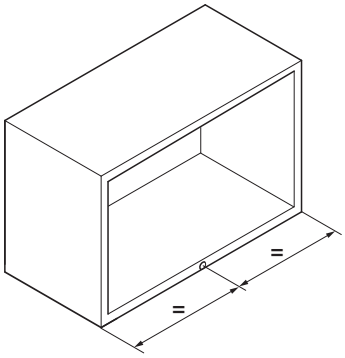



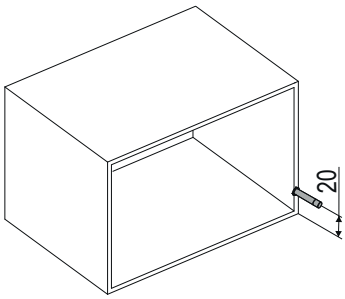

KESSEBÖHMER MA 404420 0000 Rev.: 000-2018-03-12

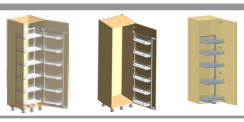

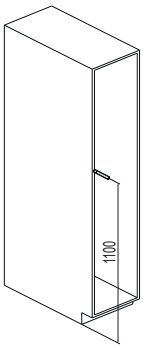





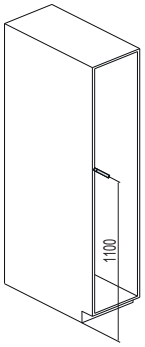

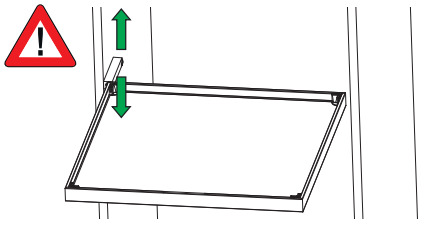

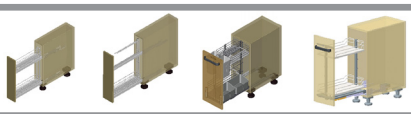

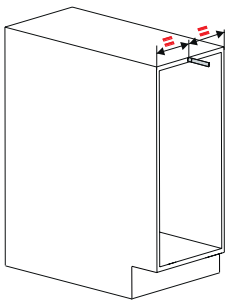

C

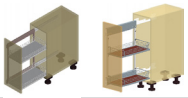

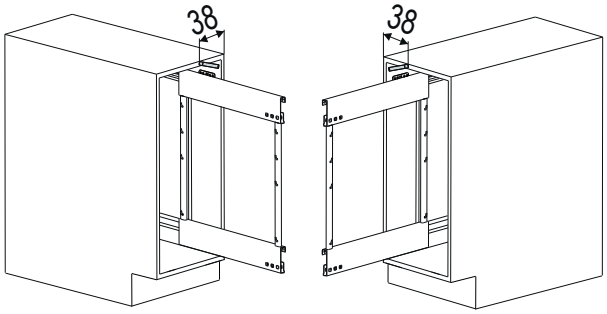

C



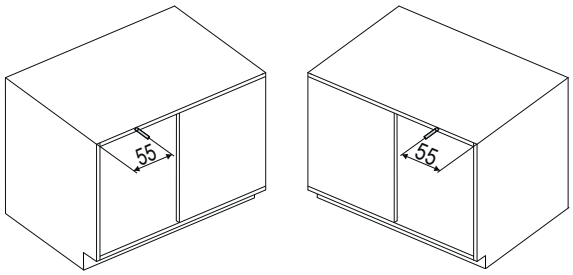

C

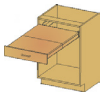

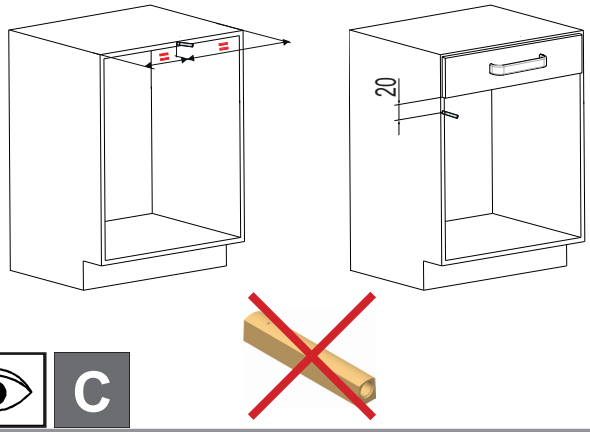

C

C

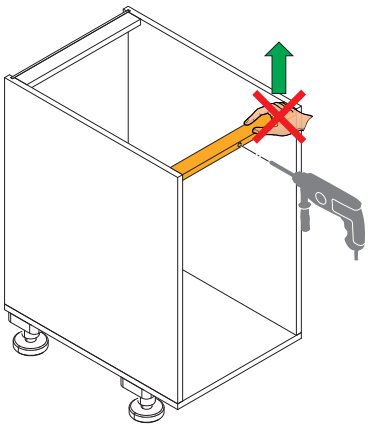

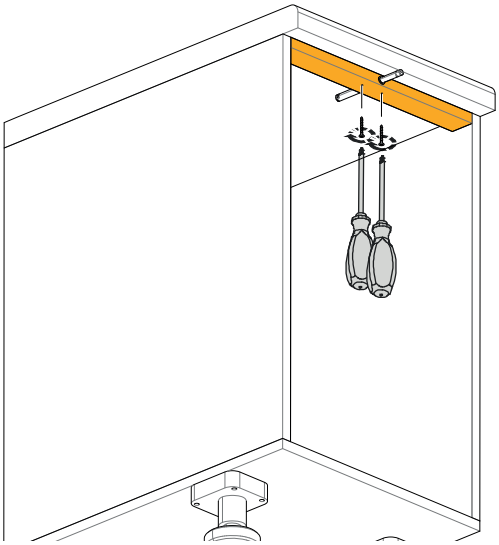

Justieranleitung
Adjustment instruction
Instruction d`ajustage

