# LeMans II

KESSEBÖHMER

LGA Qualitäts-Zertifikat
mit Sicherheit geprüfte Qualität
www.lga.info
ID 60076409

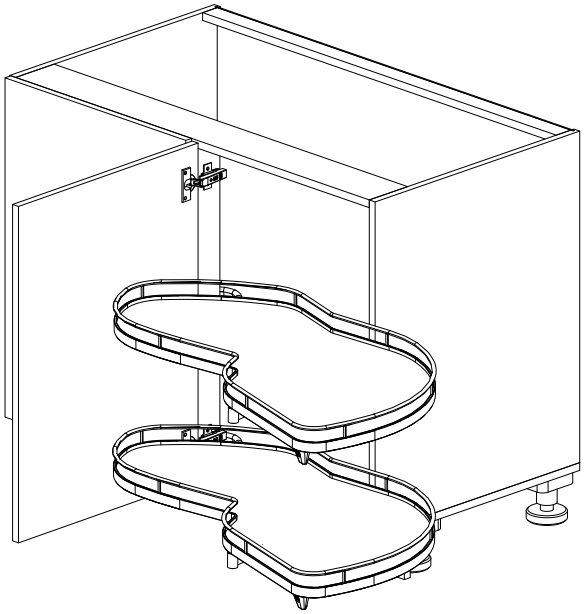

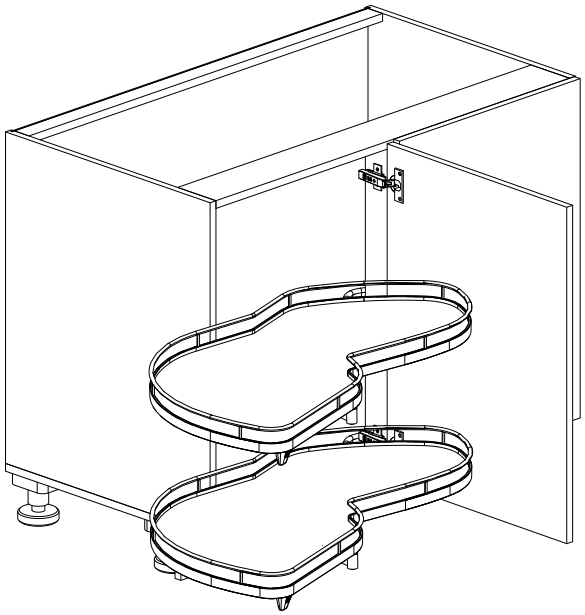

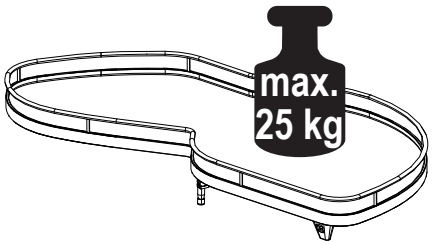





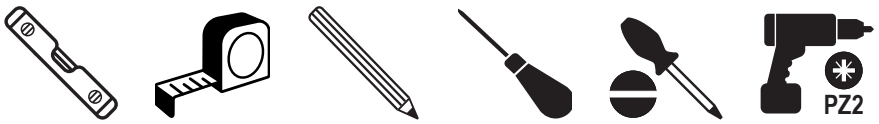


http://support.kesseboehmer.de

# LeMans II





1x



1x



1x



2x



1x

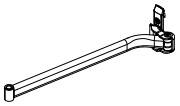

2x

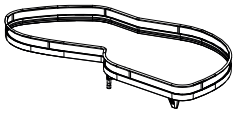

2x

mm

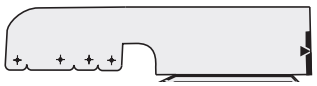

1x



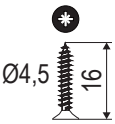


15x



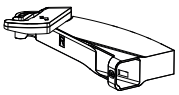

Soft close /

DE Die technischen Darstellungen und Maßangaben – auch bei Abbildungen und Zeichnungen – sind unverbindlich. Konstruktionsverbesserungen sind vorbehalten! EN Technical information and stated dimensions (including in illustrations and drawings) must not be regarded as binding. Design subject to improvement without notice! FR Les visuels techniques et dimensions – y compris les schémas et les illustrations – ne sont pas contractuelles. Sous réserve d'évolutions techniques! IT Le rappresentazioni tecniche e le indicazioni delle dimensioni – anche nelle figure e nei disegni – non sono vincolanti. Con riserva di miglioramenti di progettazione! ES Las imágenes técnicas y las indicaciones de medidas – también en imágenes y dibujos – no son vinculantes. Queda reservado el derecho de realizar mejoras en el diseño! PT Representações técnicas e dimensões – mesmo em ilustrações e desenhos – não são vinculativas. Reservado o direito a melhorias construtivas! HE כל התרשימים הטכניים והמידות - אף לגבי איורים ותכניות - הנם בלתי מחייבים. זכות לשינויים ושיפורים מבניים שמורה ליצרן! FI Tekniset piirrokset ja mitat – myös kuvissa ja piirroksissa olevat – ovat sitoumuksetta. Oikeus rakennetta parantaviin muutoksiin pidätetään! DA De tekniske illustrationer og målangivelser - også på illustrationer og tegninger - er ikke bindende. Forbehold for designforbedringer! CS Technické popisy a rozměry, jakož i obrázky a výkresy, jsou nezávazné. Vyhrazujeme si právo na změny konstrukce! PL Prezentacje techniczne i wymiary – także na ilustracjach i rysunkach – nie są wiążące. Udoskonalenia konstrukcyjne są zastrzeżone! RU Иллюстрации технических деталей и указанные размеры, в том числе на рисунках и чертежах, являются ориентировочными. Компания оставляет з собой право на усовершенствование конструкции! TR Teknik sunum ve ölçü bilgileri (resim ve çizimlerde de) yasal olarak bağlayıcı değildir. Yapısal geliştirmeler yapma hakkı saklıdır! BG Техническото представяне и размерите, включително при изображенията и чертежите, са необвързващи. Запазваме си правото на конструктивни подобрения! HU A műszaki ábrázolások és méretadatok – ábráknál és rajzoknál sem – nem kötelező érvényűek. A konstrukciós javítások joga fenntartva! SR Tehničke ilustracije i dimenzije - uključujući ilustracije i crteže - nisu obavezujući. Dizajn poboljšanja su rezervisana! EL Τα τεχνικά σχήματα και οι διαστάσεις – ακόμα και σε απεικονίσεις και σχέδια – δεν είναι δεσμευτικά. Με την επιφύλαξη τεχνικών βελτιώσεων! AR الرسوم التوضيحية والأبعاد الفنية - بما في ذلك الرسوم التوضيحية والرسومات - ليست إلزامية. الحق محفوظ في إجراء تحسينات هيكلية! JA が生みにくさが高じれ ZH 技术说明和规格，包括插图和图纸均不具约束力。保留改进设计的权利！

# LeMans II

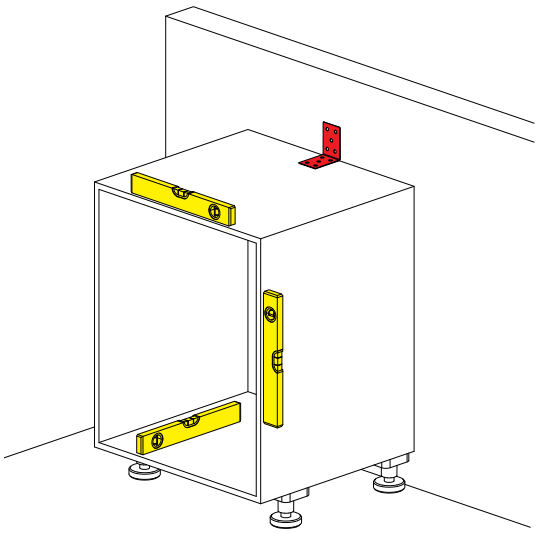

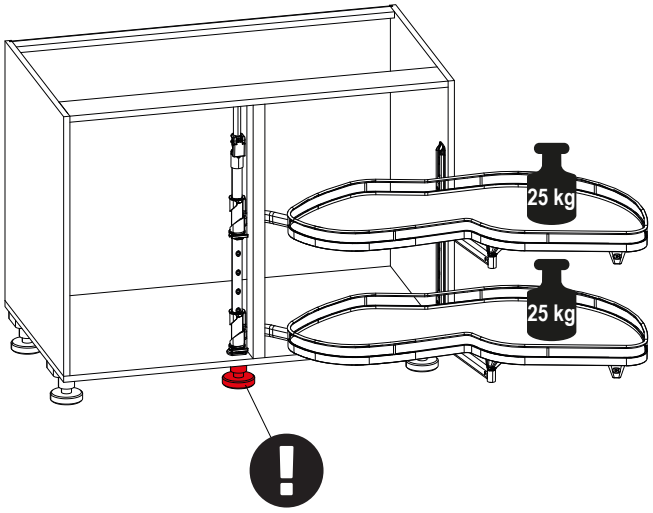


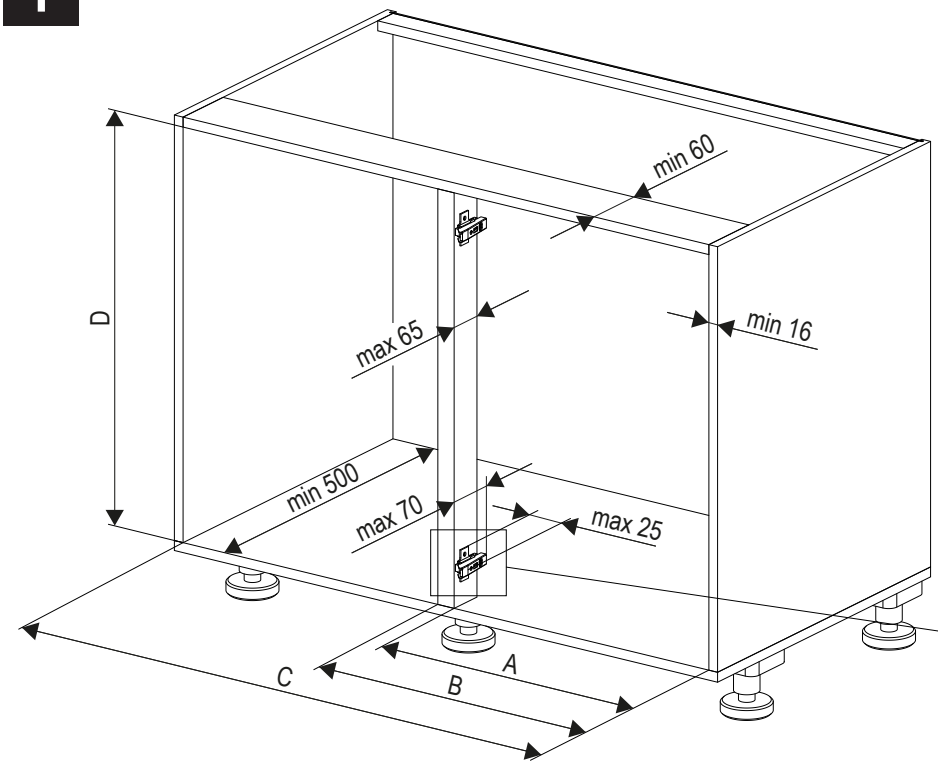


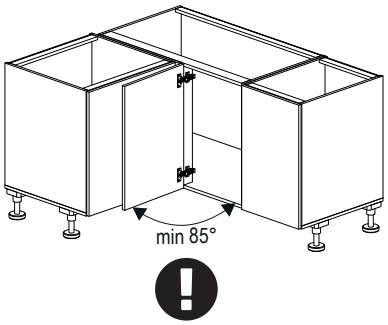


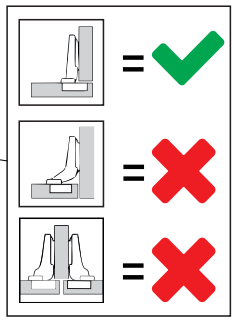

| | A | B | C |
|---|---|---|---|
| LeMans 40 | 361 - 368 | max 400 | min 764 |
| LeMans 45 | 411 - 418 | max 450 | min 800 |
| LeMans 50 | 461 - 468 | max 500 | min 910 |
| LeMans 60 | 561 - 568 | max 600 | min 960 |

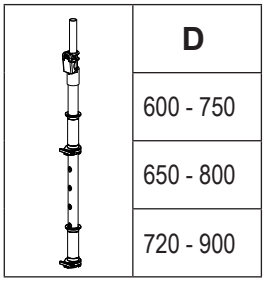

| D |
|---|
| 600 - 750 |
| 650 - 800 |
| 720 - 900 |

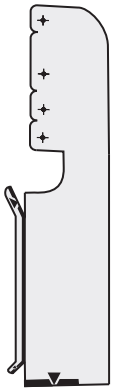

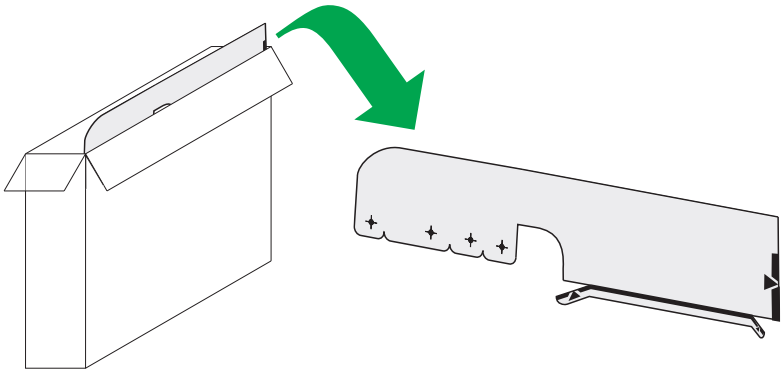





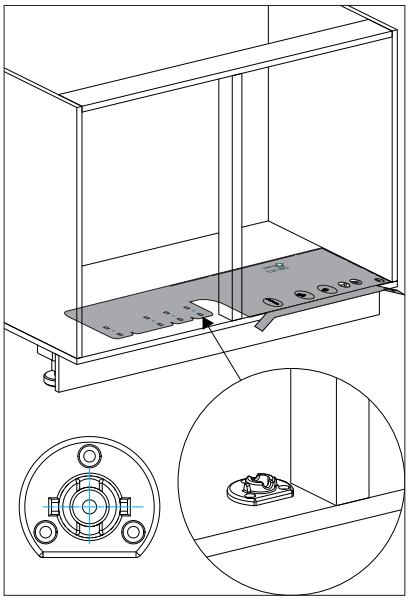

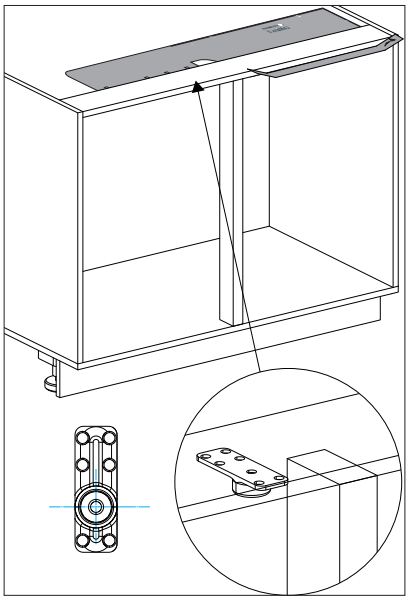

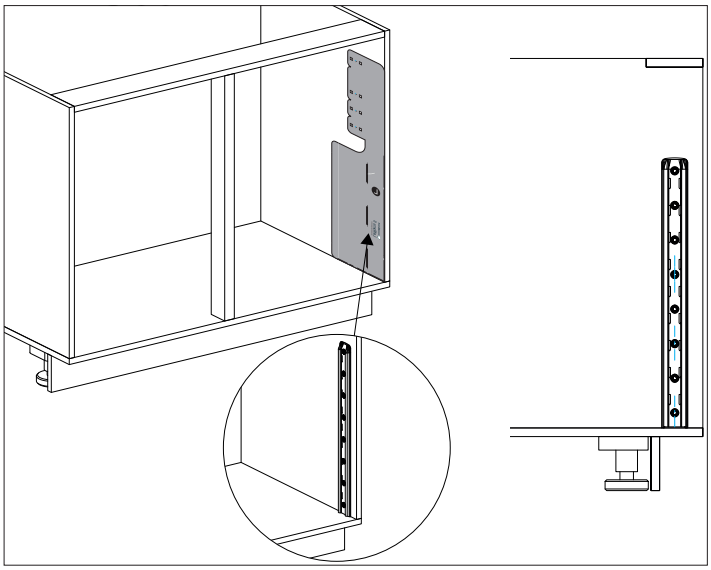

# LeMans II

## 1






1x

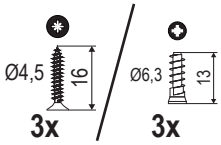


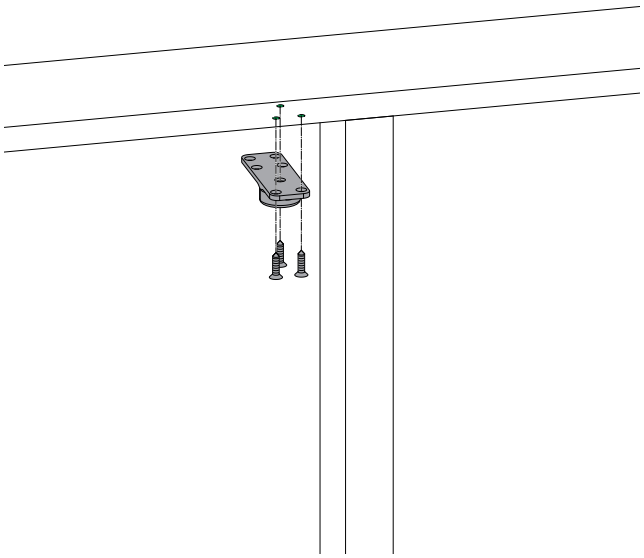

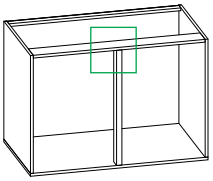

## 2




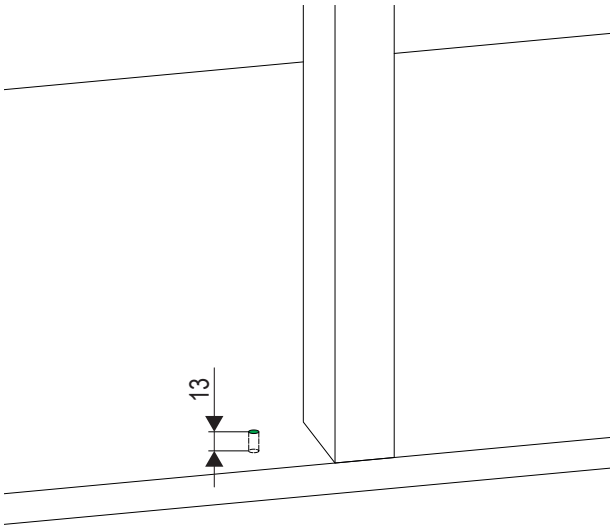


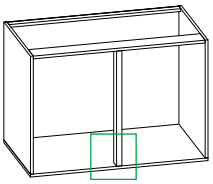

## 3






1x

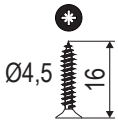


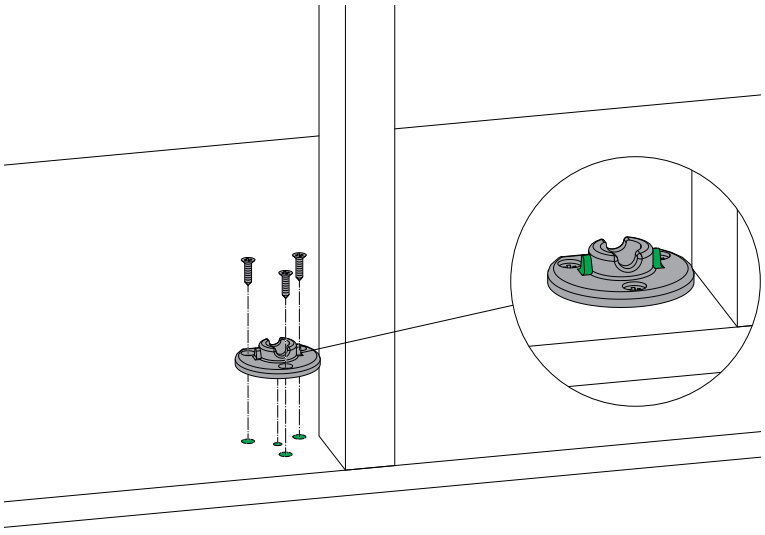

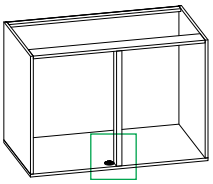

# LeMans II

## 4






1x

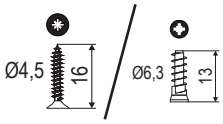


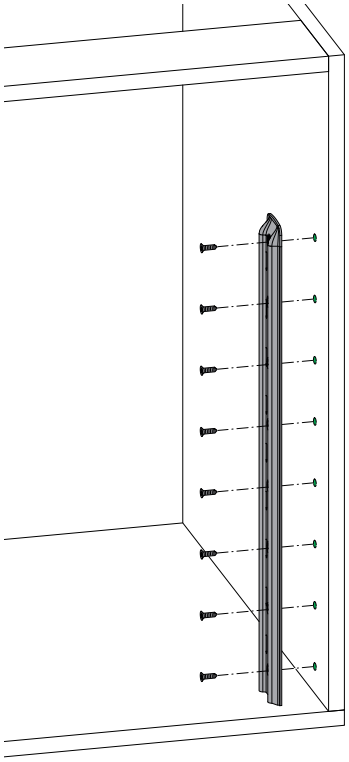

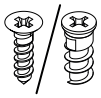

8x

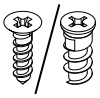

9x

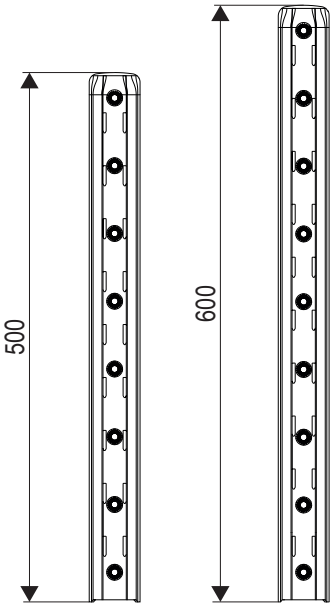


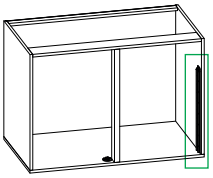

## 5

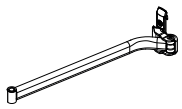

2x

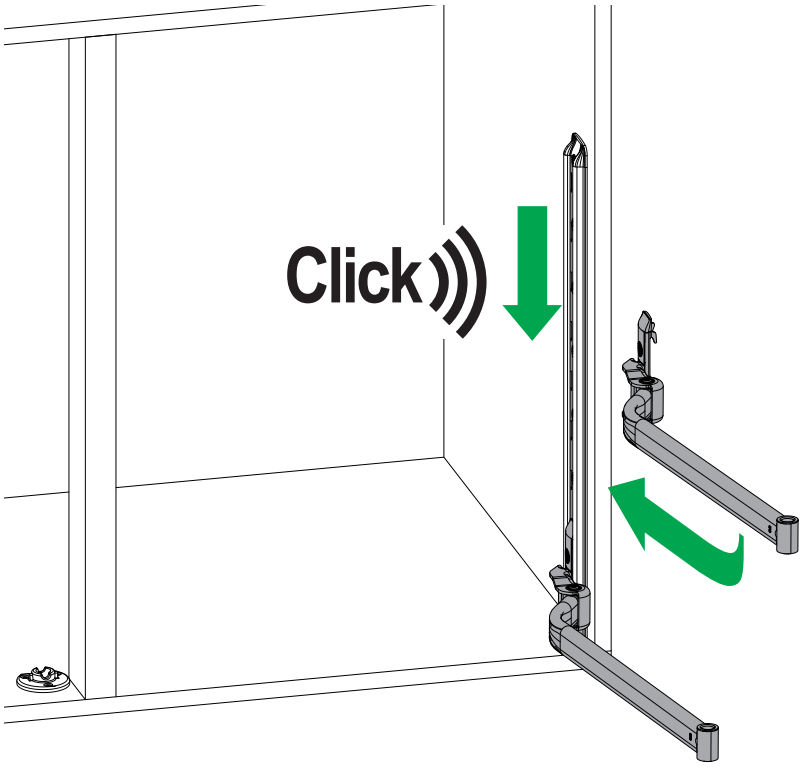


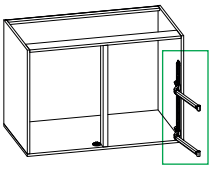

## 6



1x

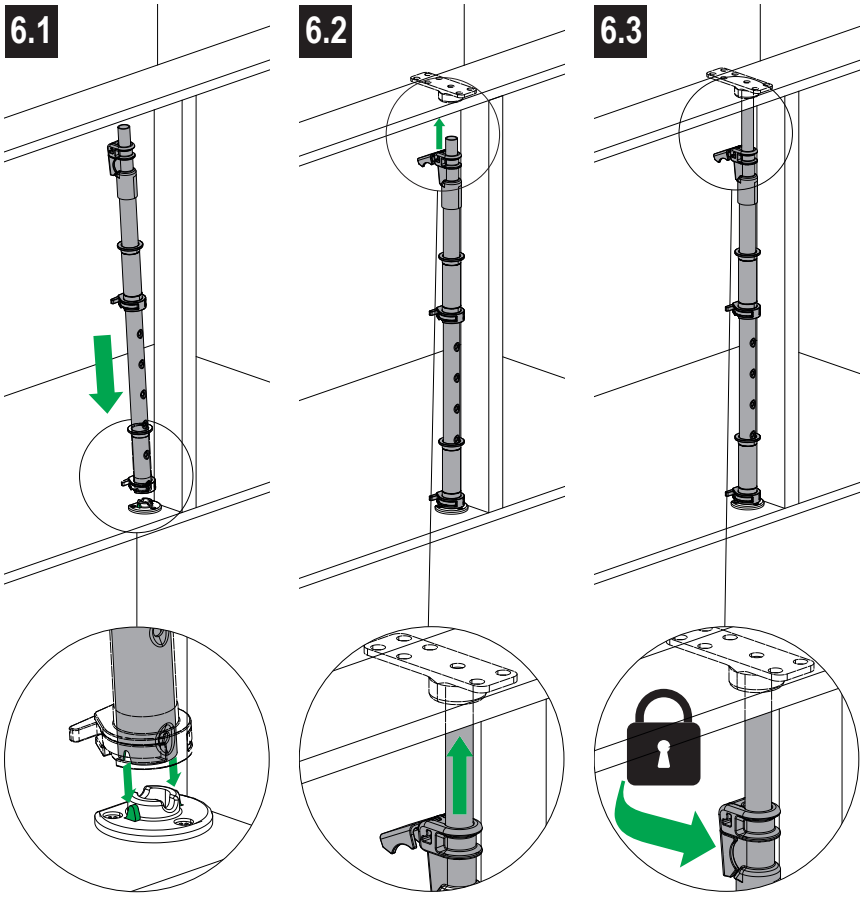


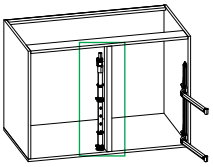

## 7

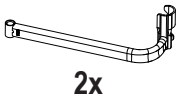

2x

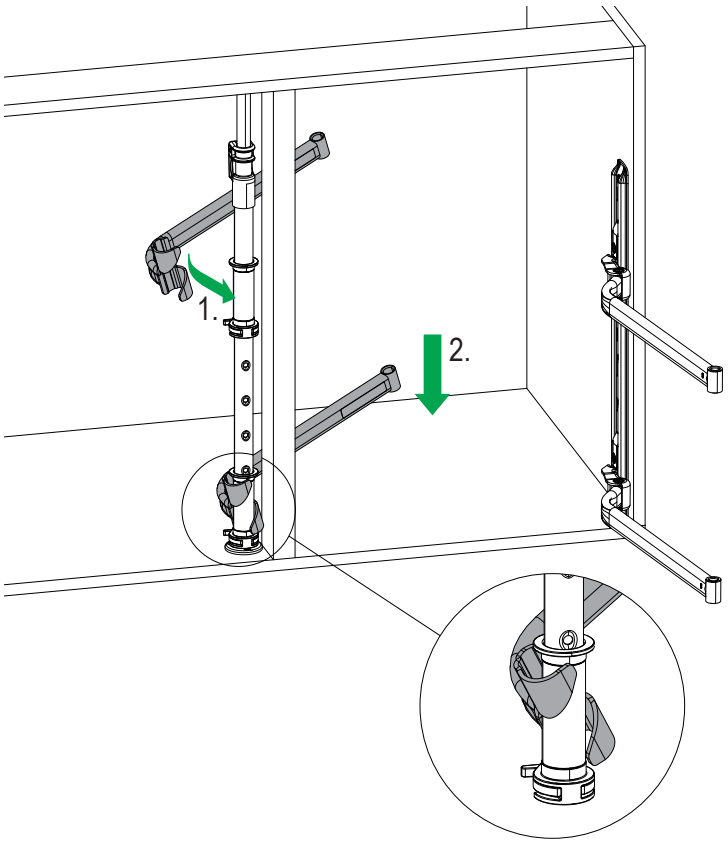


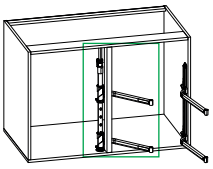

## 8

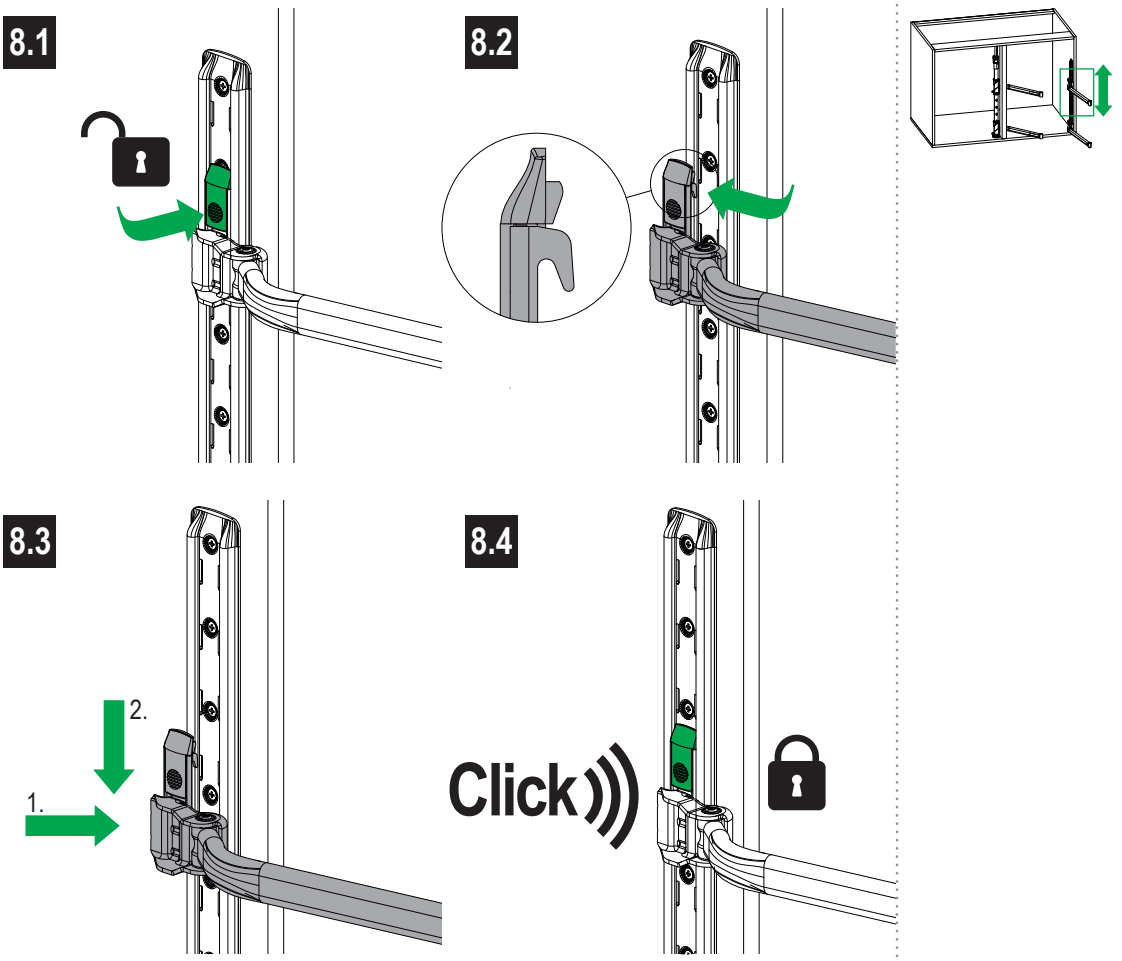

## 9

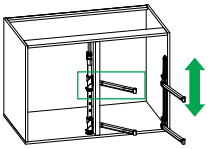

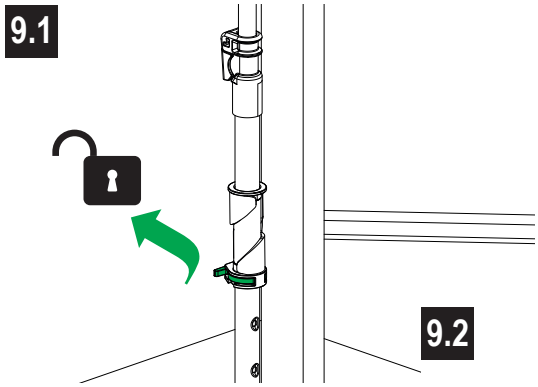


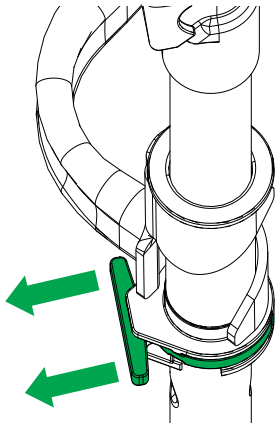


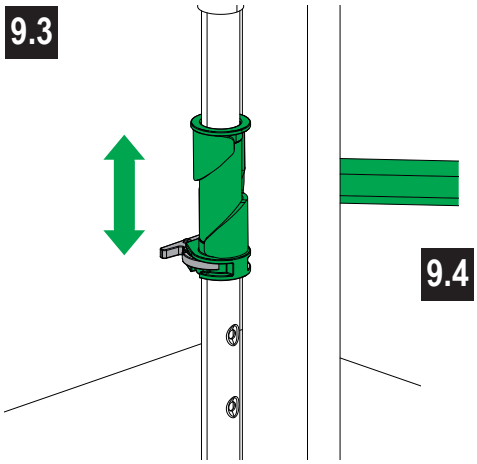


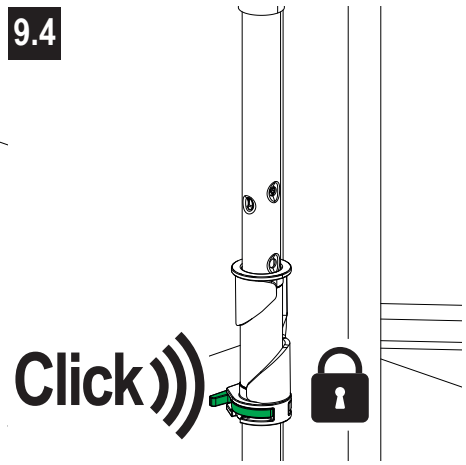


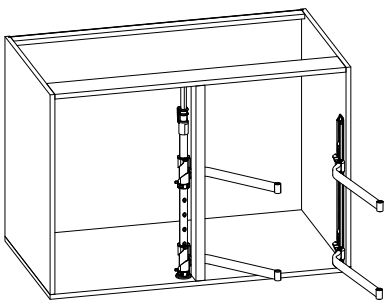

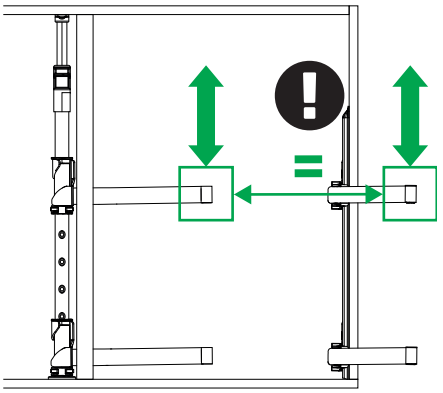

# LeMans II

## 10

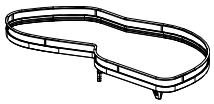

2x

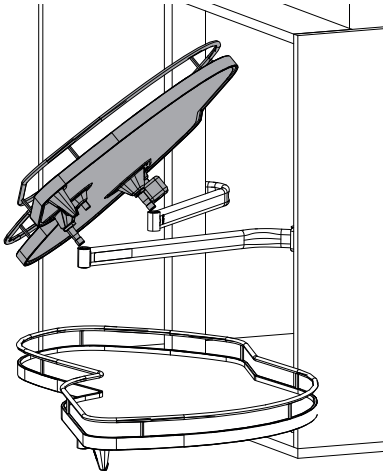

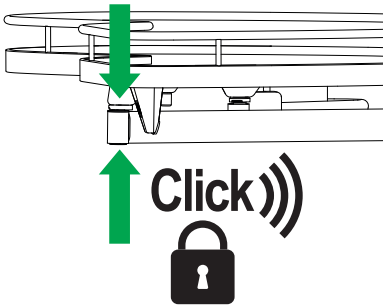


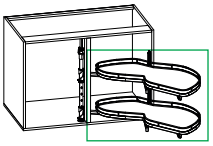

## i



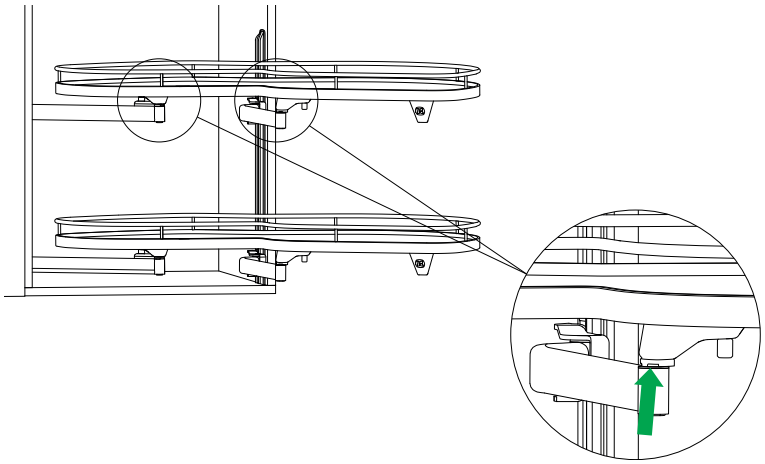

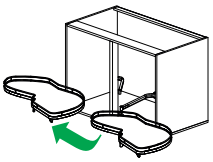

## i

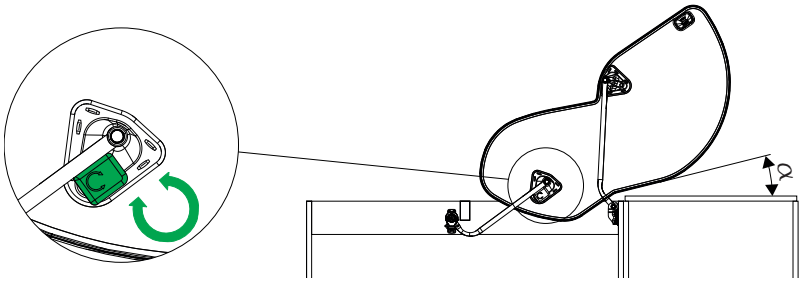


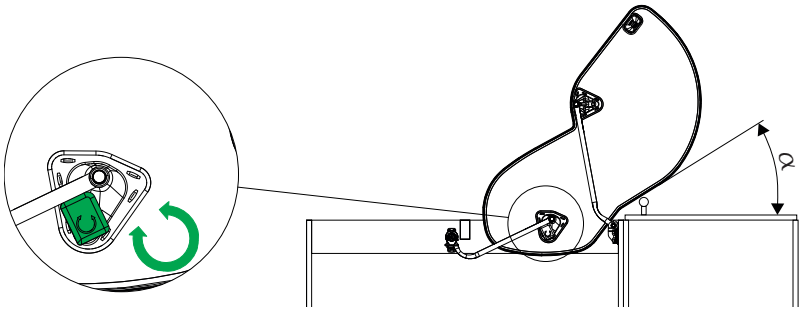


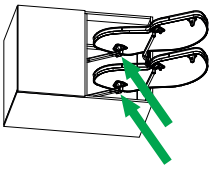

# LeMans II

mm

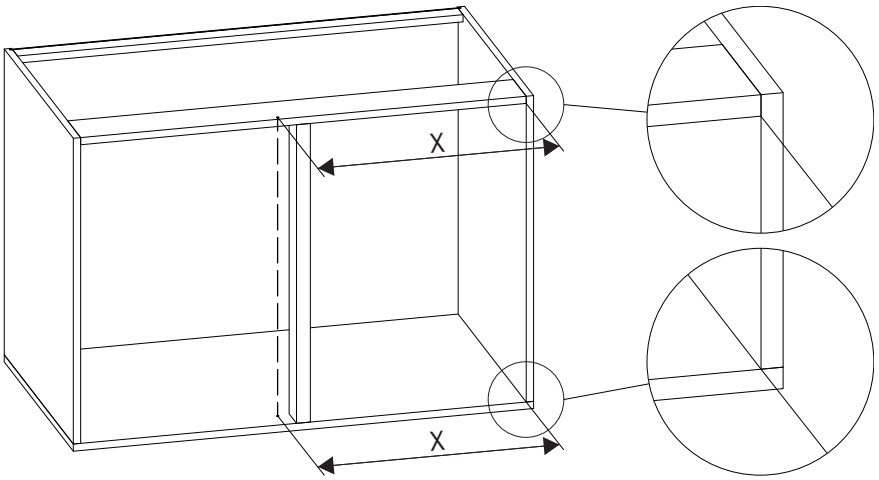


| Tür / door / Porte | X |
|---|---|
| LeMans 40 | 426 |
| LeMans 45 | 476 |
| LeMans 50 | 526 |
| LeMans 60 | 626 |

