CLIP top BLUMOTION

Deaktivierung / Deactivation / Désactivation / Disattivazione / Desactivación

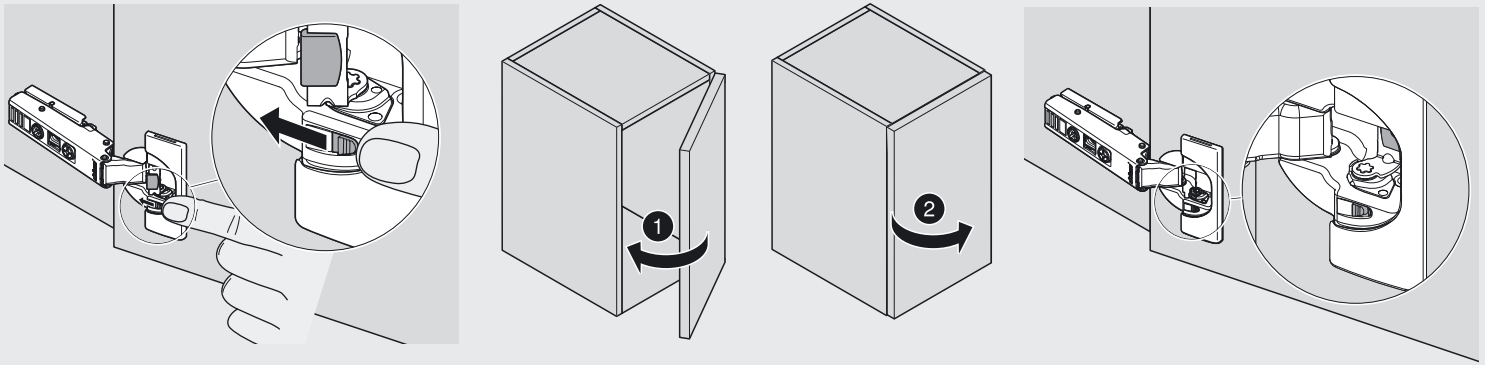

Deaktivierung einer BLUMOTION bei kleinen / leichten Fronten.
Deactivation of BLUMOTION for small / light fronts
Désactivation d'un BLUMOTION pour faces petites / légeres
Disattivazione di un BLUMOTION con ante piccole e/o leggere
Desactivación de BLUMOTION con frentes pequeñas / levas

Aktivierung / Activation / Activation / Attivazione / Activación

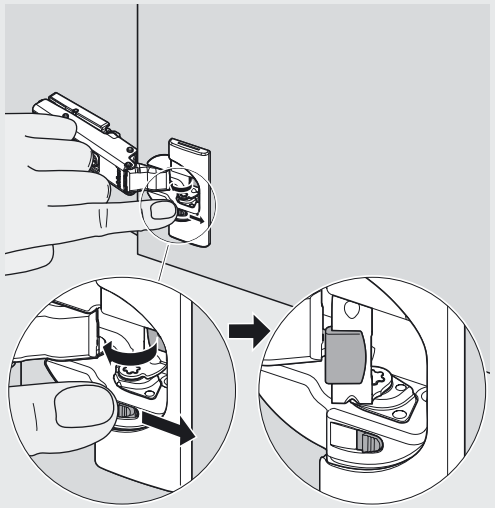

Verstellung / Adjustment / Réglage / Regolazione / Ajuste

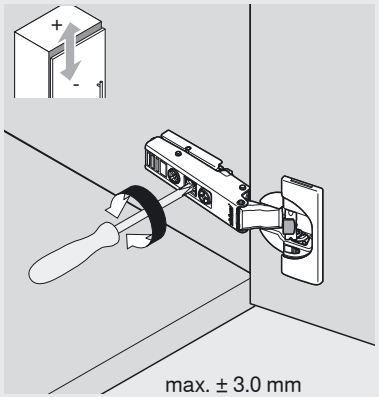

max. ± 3.0 mm

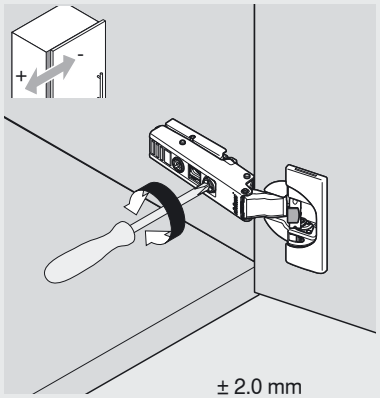

± 2.0 mm

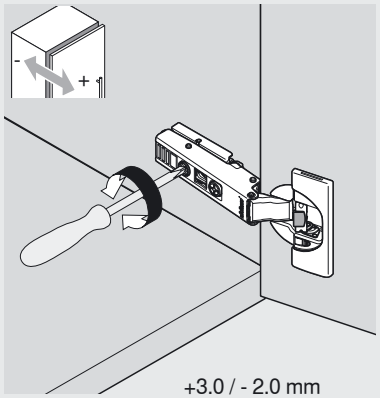

+3.0 / - 2.0 mm

Julius Blum GmbH
Beschlägefabrik
A-6973 Höchst, Austria
Tel.: +43 5578 705-0
Fax: +43 5578 705-44
E-Mail: info@blum.com
www.blum.com

Technische Änderungen vorbehalten / Subject to technical changes without notice / Modifications techniques réservées / Cambiamenti tecnici sono riservati / Sujeto a modificaciones tecnicas sin previo aviso

MA-464/0ML 11.09