DISPENSA TANDEM I

KESSEBÖHMER

LGA Qualitäts-Zertifikat
mit Sicherheit geprüfte Qualität
www.lga.info
ID 1111214201

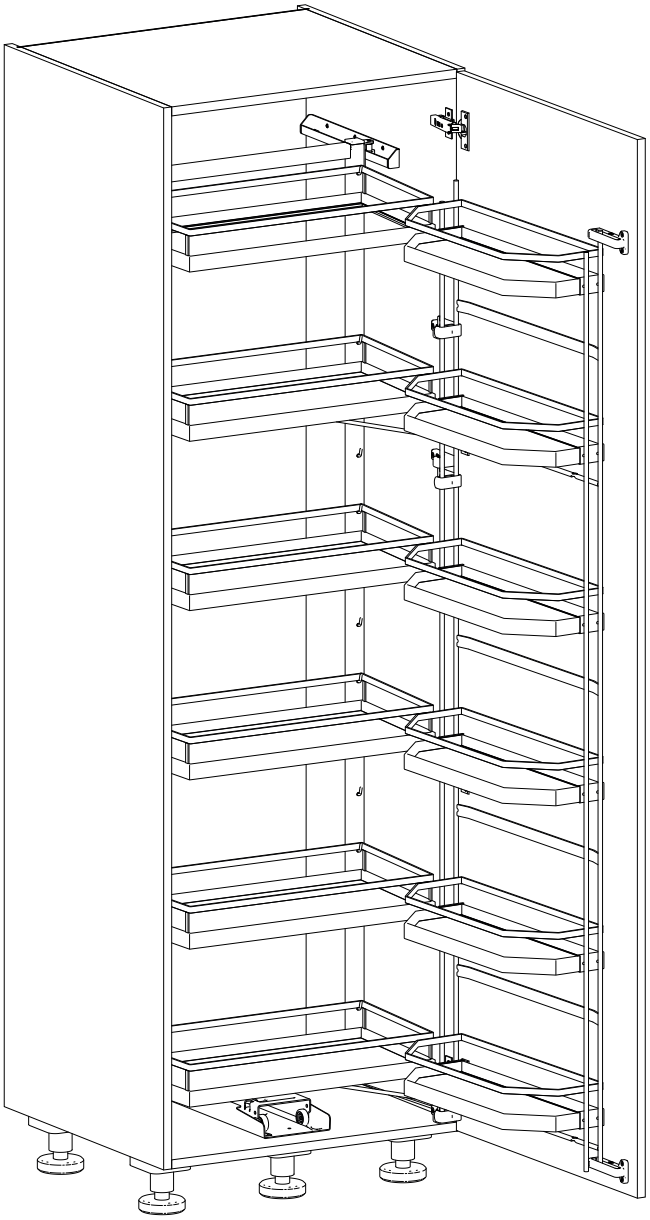





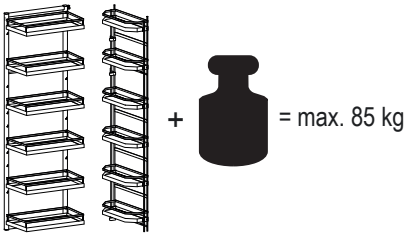

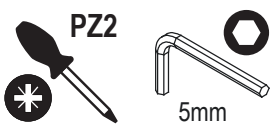

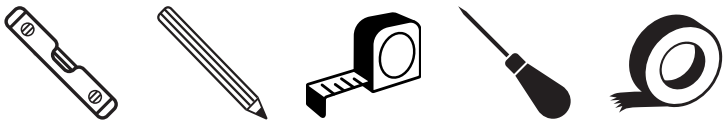





http://support.kesseboehmer.de

DISPENSA TANDEM I



mm

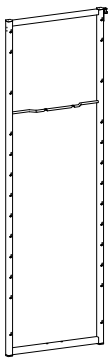

1x

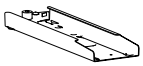

1x

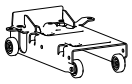

1x

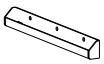

1x



1x



2x

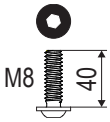

2x

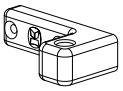

3x / 2x

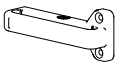

2x



1x

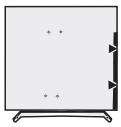

1x



1x



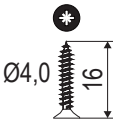

7x

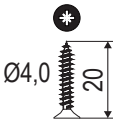

10x

DE Die technischen Darstellungen und Maßangaben – auch bei Abbildungen und Zeichnungen – sind unverbindlich. Konstruktionsverbesserungen sind vorbehalten! EN Technical information and stated dimensions (including in illustrations and drawings) must not be regarded as binding. Design subject to improvement without notice! FR Les visuels techniques et dimensions – y compris les schémas et les illustrations – ne sont pas contractuelles. Sous réserve d'évolutions techniques! IT Le rappresentazioni tecniche e le indicazioni delle dimensioni – anche nelle figure e nei disegni – non sono vincolanti. Con riserva di miglioramenti di progettazione! ES Las imágenes técnicas y las indicaciones de medidas – también en imágenes y dibujos – no son vinculantes. Queda reservado el derecho de realizar mejoras en el diseño! PT Representações técnicas e dimensões – mesmo em ilustrações e desenhos – não são vinculativas. Reservado o direito a melhorias construtivas! HE כל התרשימים הטכניים והמידות - אף לגבי איורים ותכניות - הנם בלתי מחייבים. זכות לשינויים ושיפורים מבניים שמורה ליצרן! FI Tekniset piirrokset ja mitat – myös kuvissa ja piirroksissa olevat – ovat sitoumuksetta. Oikeus rakennetta parantaviin muutoksiin pidätetään! DA De tekniske illustrationer og målangivelser - også på illustrationer og tegninger - er ikke bindende. Forbehold for designforbedringer! CS Technické popisy a rozměry, jakož i obrázky a výkresy, jsou nezávazné. Vyhrazujeme si právo na změny konstrukce! PL Prezentacje techniczne i wymiary – także na ilustracjach i rysunkach – nie są wiążące. Udoskonalenia konstrukcyjne są zastrzeżone! RU Иллюстрации технических деталей и указанные размеры, в том числе на рисунках и чертежах, являются ориентировочными. Компания оставляет з собой право на усовершенствование конструкции! TR Teknik sunum ve ölçü bilgileri (resim ve çizimlerde de) yasal olarak bağlayıcı değildir. Yapısal geliştirmeler yapma hakkı saklıdır! BG Техническото представяне и размерите, включително при изображенията и чертежите, са необвързващи. Запазваме си правото на конструктивни подобрения! HU A műszaki ábrázolások és méretadatok – ábráknál és rajzoknál sem – nem kötelező érvényűek. A konstrukciós javítások joga fenntartva! SR Tehničke ilustracije i dimenzije - uključujući ilustracije i crteže - nisu obavezujući. Dizajn poboljšanja su rezervisana! EL Τα τεχνικά σχήματα και οι διαστάσεις – ακόμα και σε απεικονίσεις και σχέδια – δεν είναι δεσμευτικά. Με την επιφύλαξη τεχνικών βελτιώσεων! AR الرسوم التوضيحية والأبعاد الفنية - بما في ذلك الرسوم التوضيحية والرسومات - ليست إلزامية. الحق محفوظ في إجراء تحسينات هيكلية! JA が生みにくさが高じれ ZH 技术说明和规格，包括插图和图纸均不具约束力。保留改进设计的权利！

DISPENSA TANDEM I

1



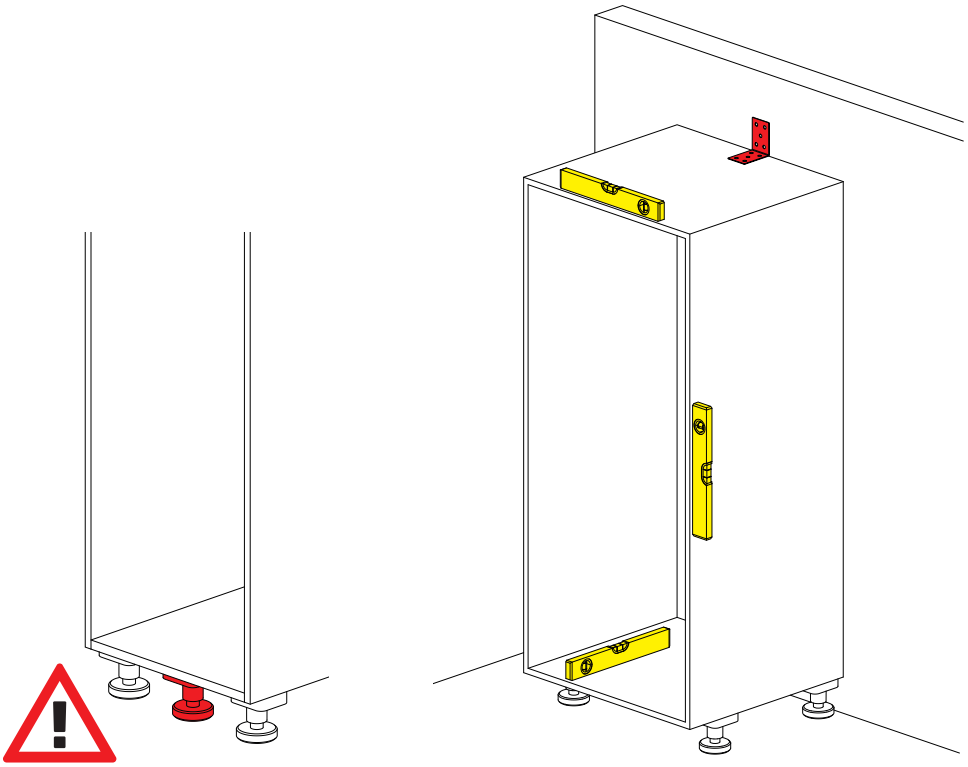

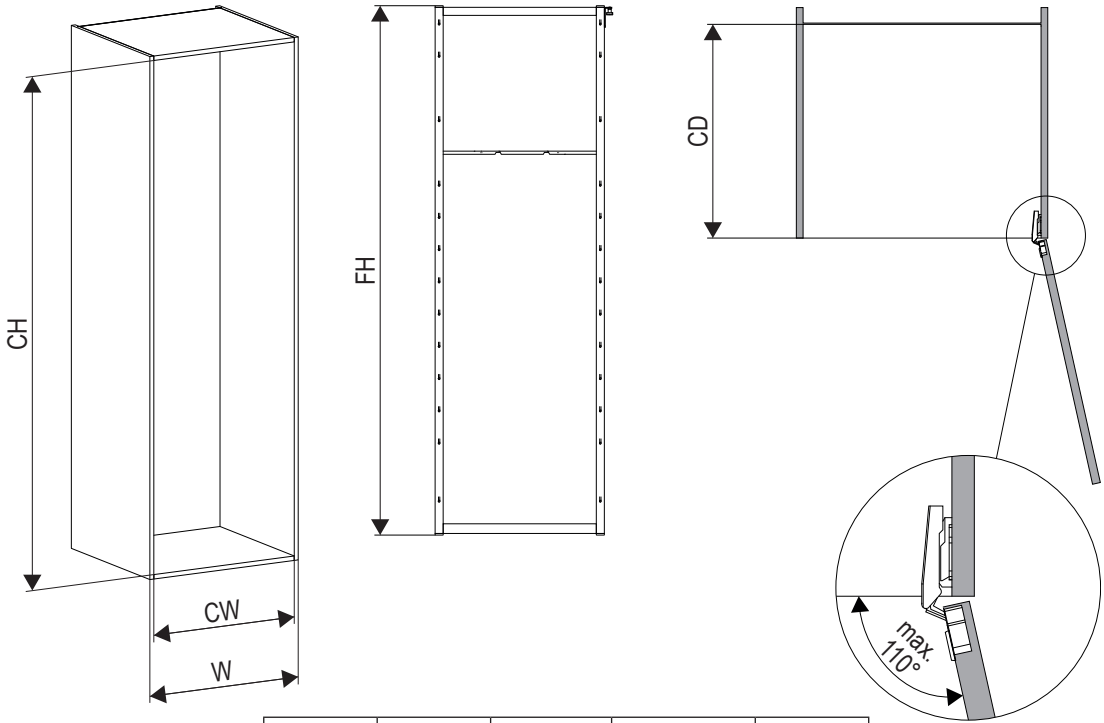

W	FH	CH	CW	CD
450	1032	≥ 1100	412 - 418	≥ 500
450	1632	≥ 1700	412 - 418	≥ 500
500	1032	≥ 1100	462 - 468	≥ 500
500	1632	≥ 1700	462 - 468	≥ 500
600	732	≥ 800	562 - 568	≥ 500
600	1032	≥ 1100	562 - 568	≥ 500
600	1632	≥ 1700	562 - 568	≥ 500

DISPENSA TANDEM I

2









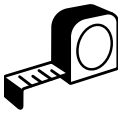

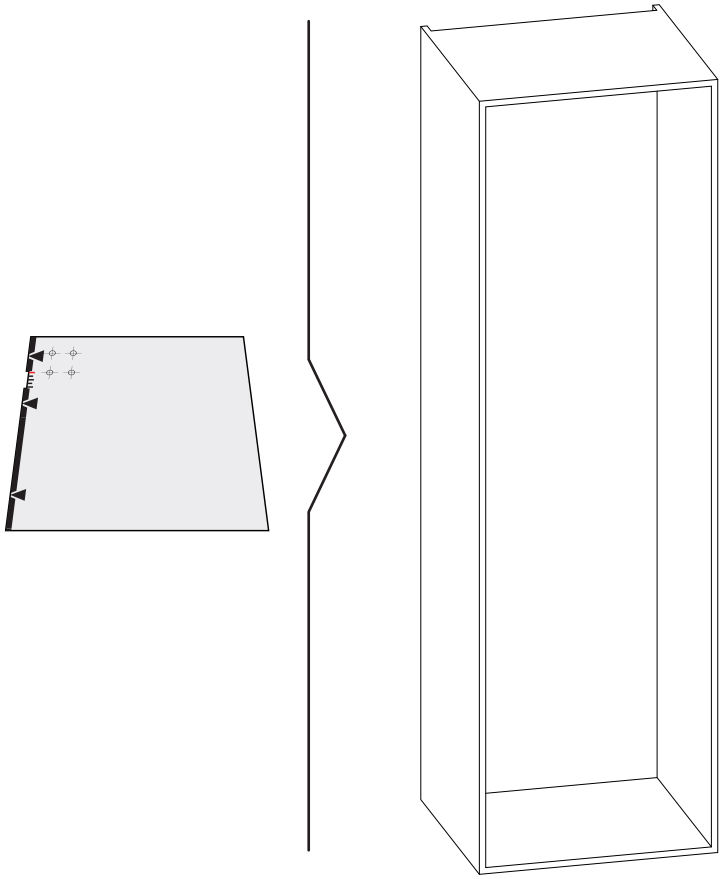

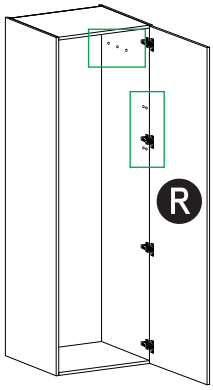

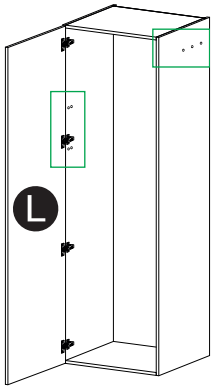

3

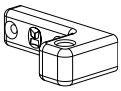

2x / 1x

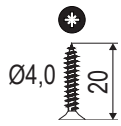

4x / 2x



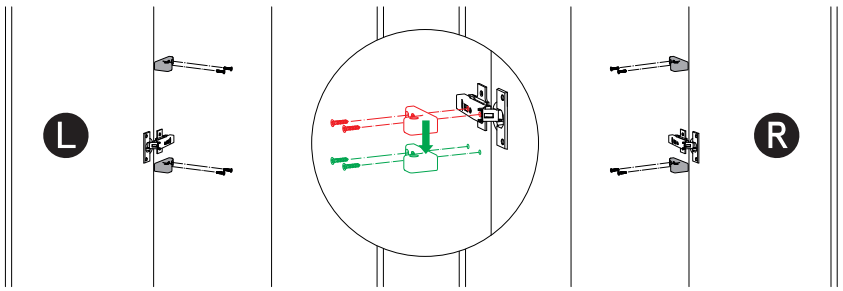

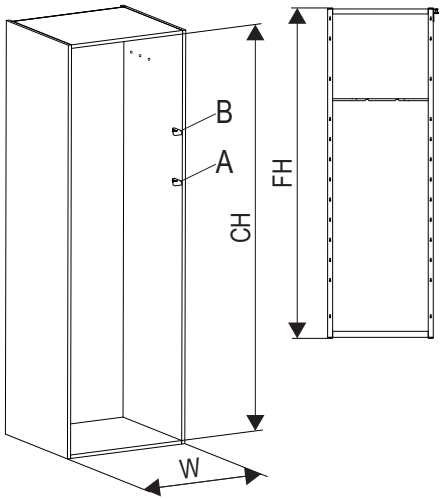

FH	CH	W	A	B
732	≥ 800	600	1	X
1032	≥ 1100	450 / 500	1	X
		600	1	1
1632	≥ 1700	450 / 500	1	X
		600	1	1

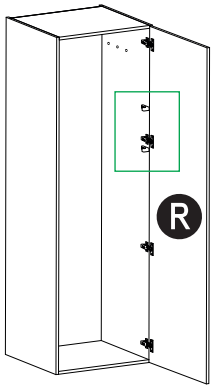

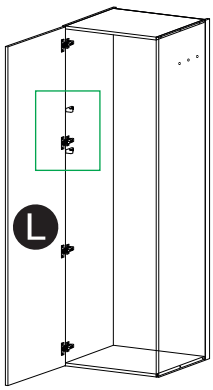

DISPENSA TANDEM I

4

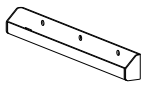

1x

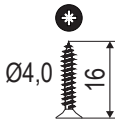

3x





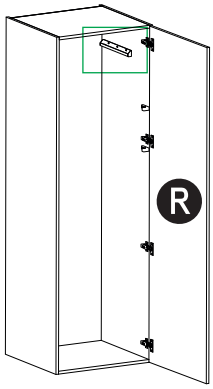

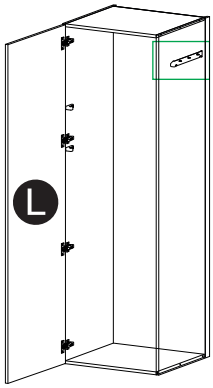

5

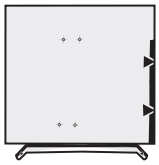







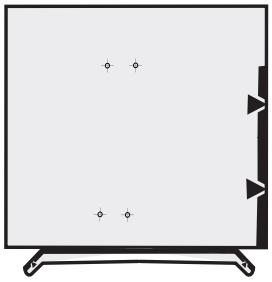

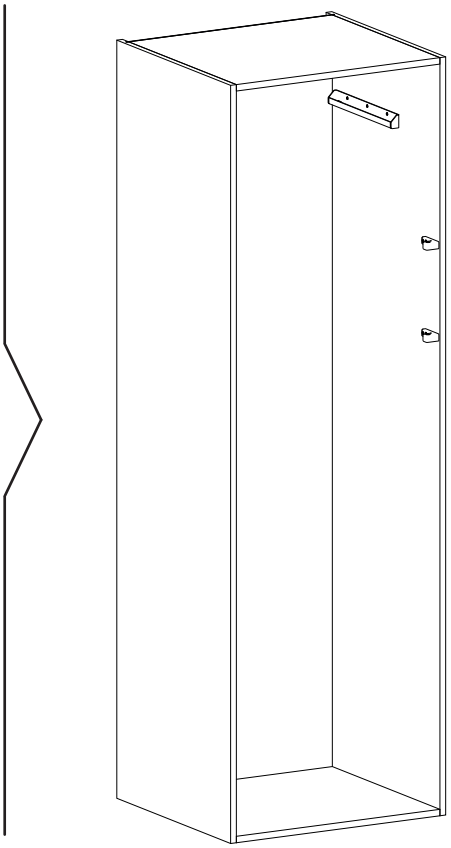

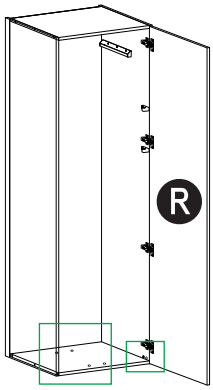

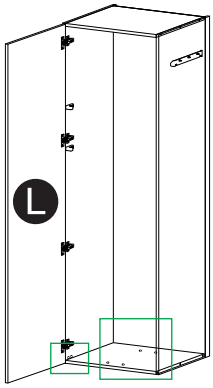

DISPENSA TANDEM I

6

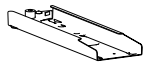

1x

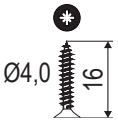

4x

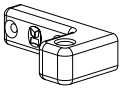

1x

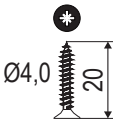

2x



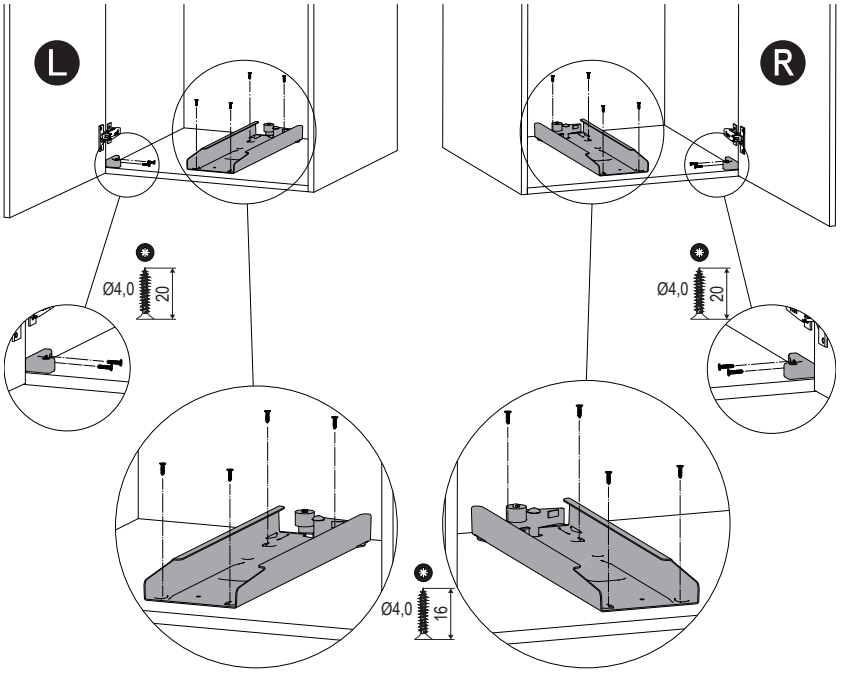

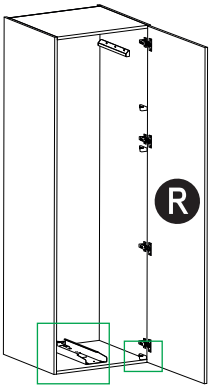

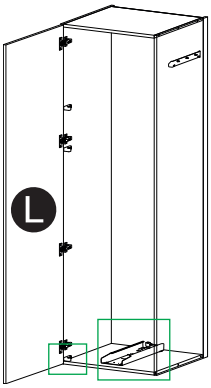

7

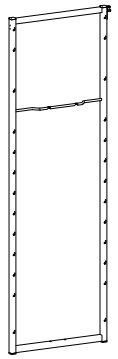

1x

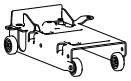

1x

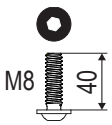

2x



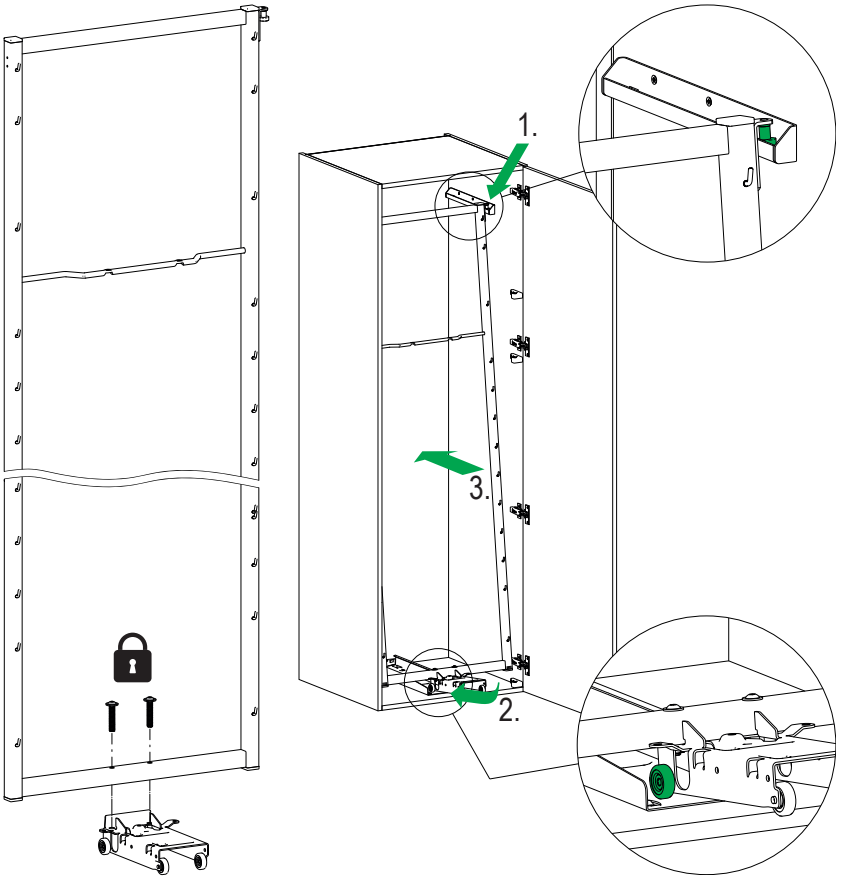

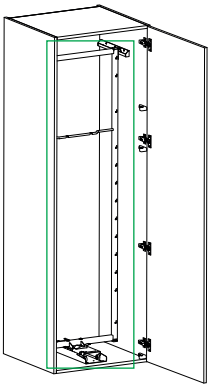

DISPENSA TANDEM I

8



1x



5mm

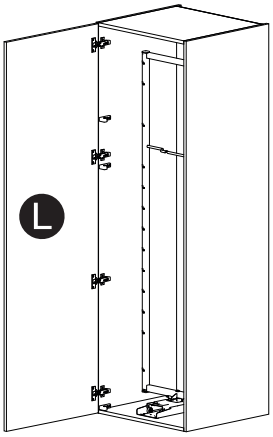

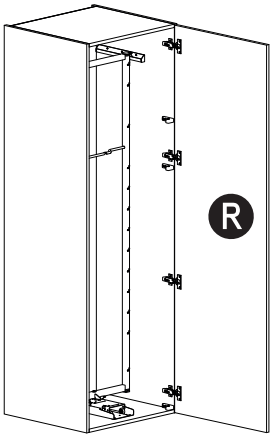

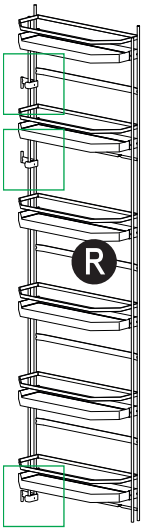



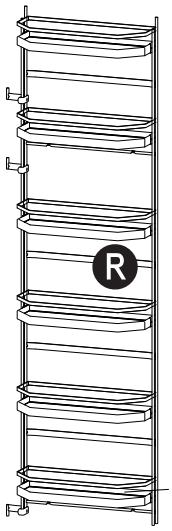

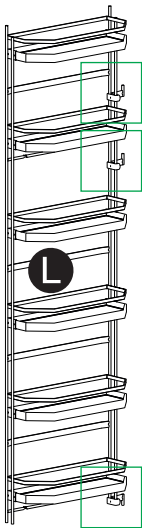

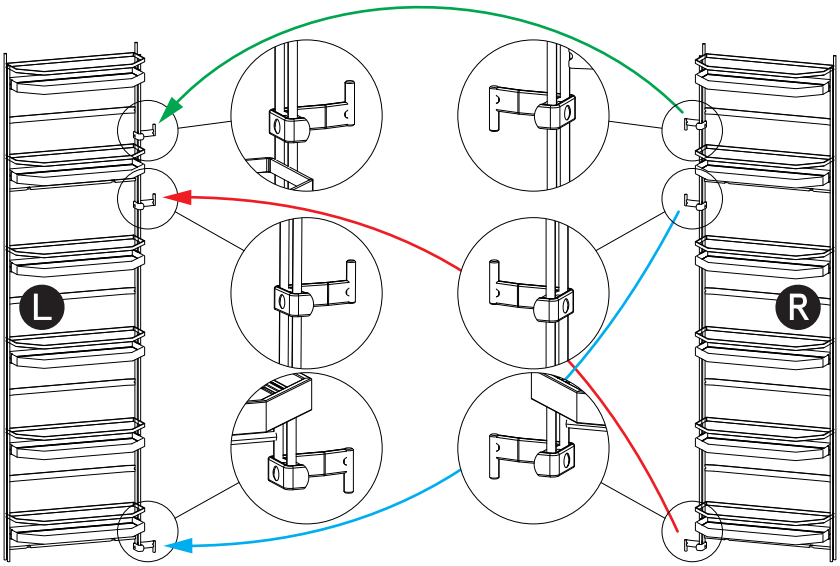

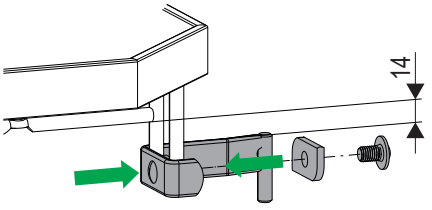

DISPENSA TANDEM I

9



1x



5mm

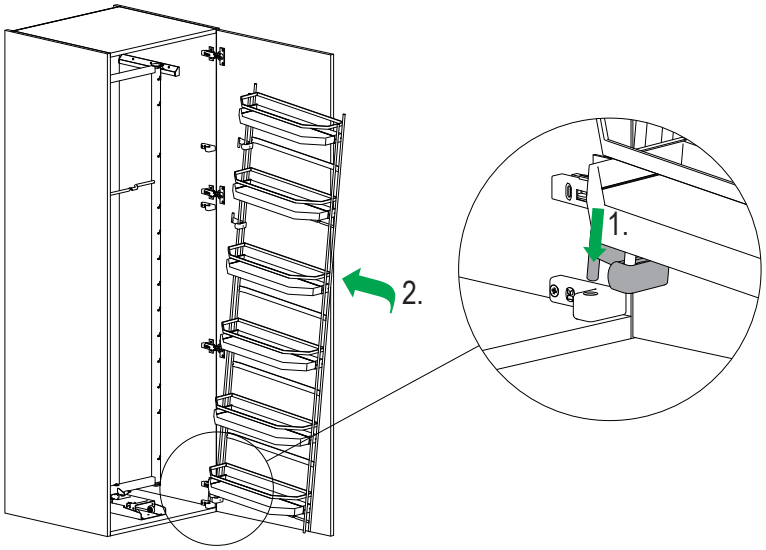

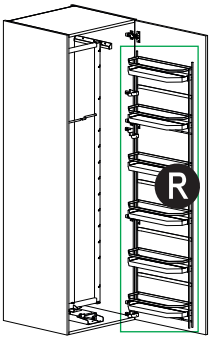

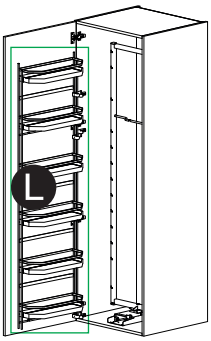

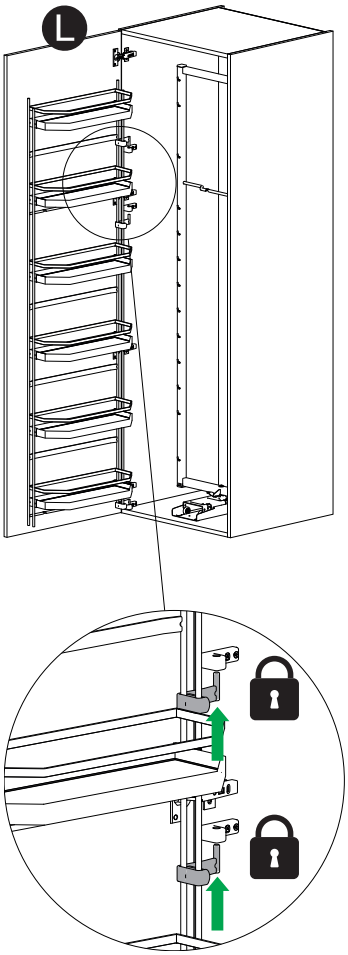

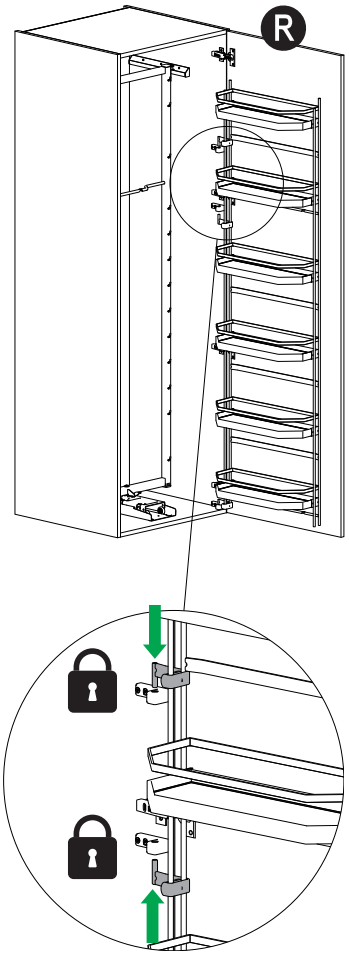

DISPENSA TANDEM I

10



1x







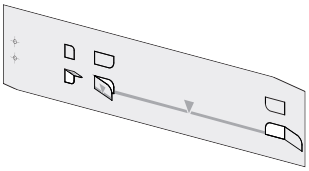

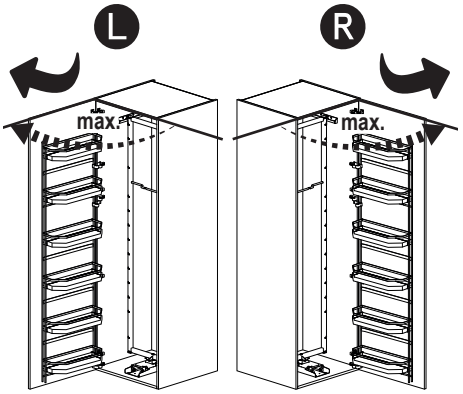

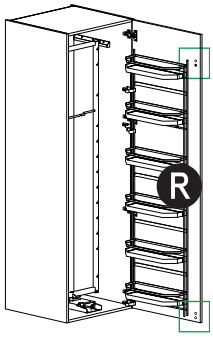

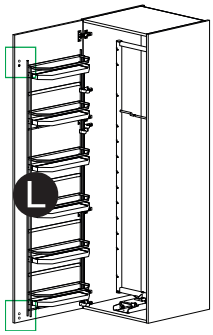

11

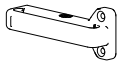

2x

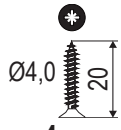

4x



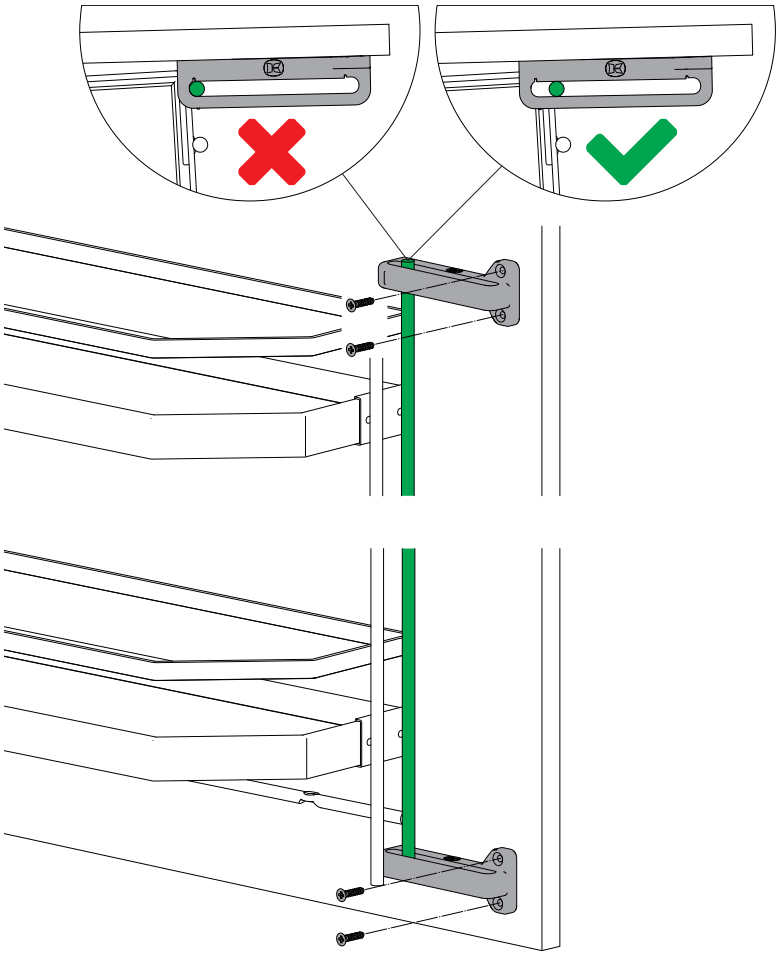

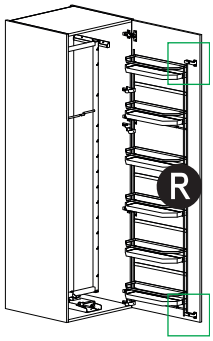

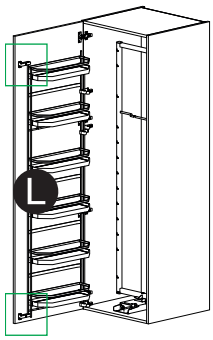

DISPENSA TANDEM I

12

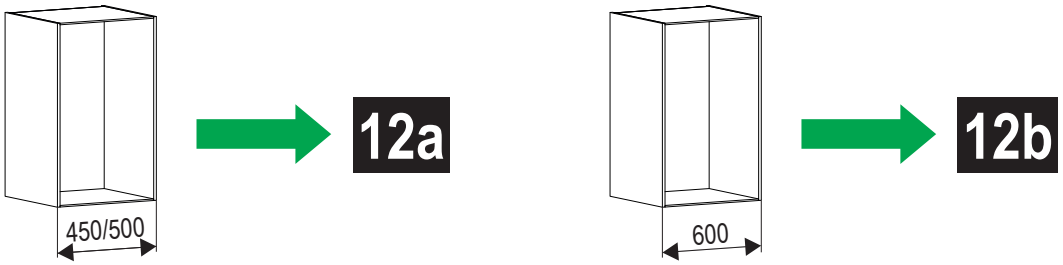

12a



2x

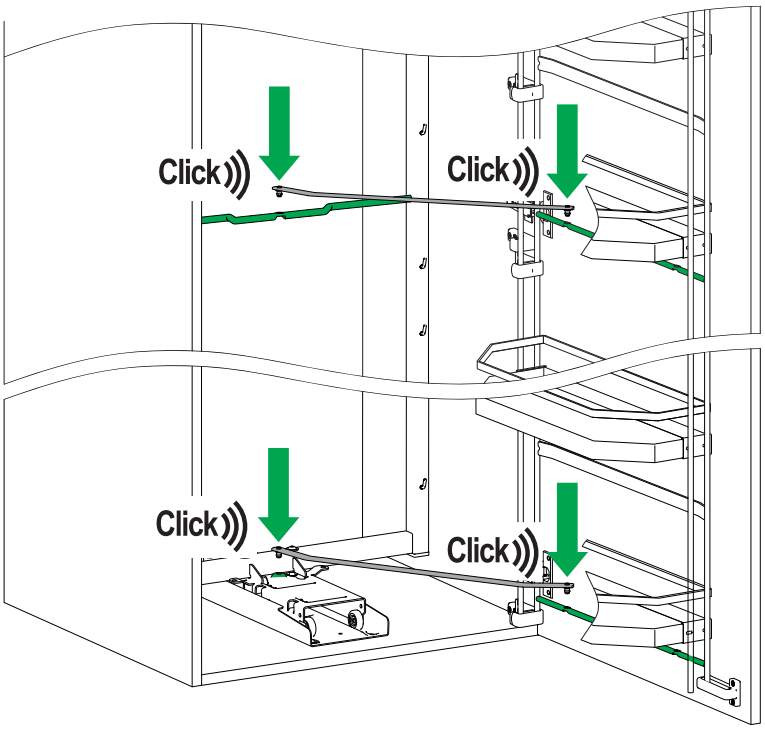

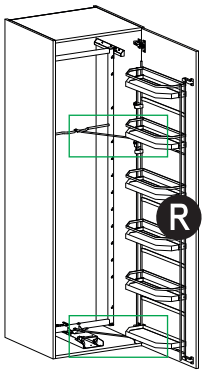

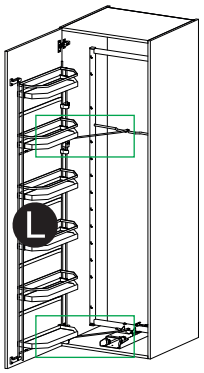

12b



2x

Für links scharnierte Tür spiegelbildlich.
For left mounted door mirror image.

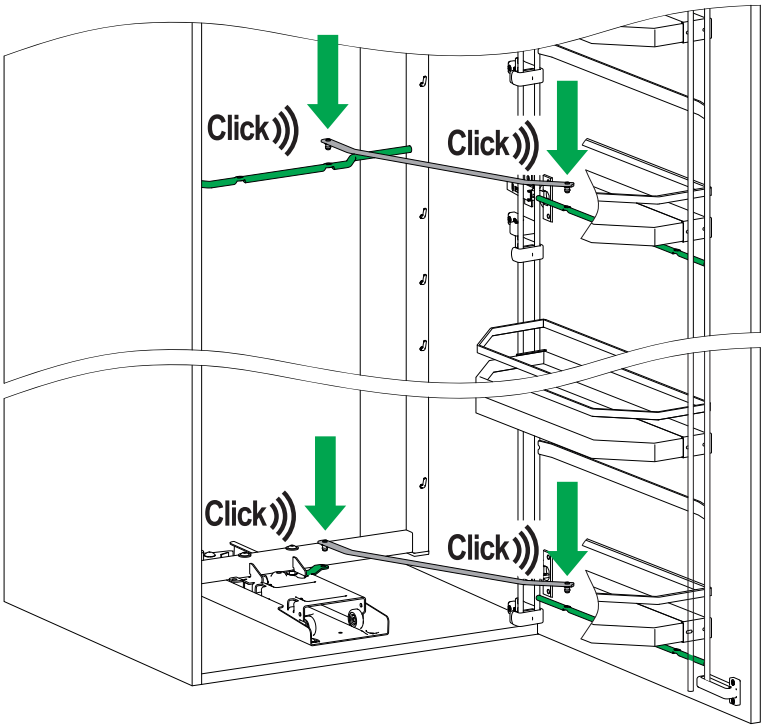

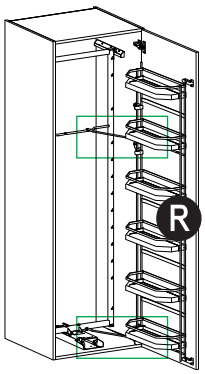

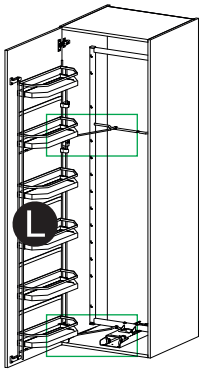

DISPENSA TANDEM I



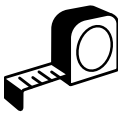

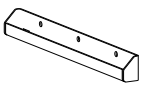

1x

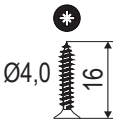

3x



PZ2

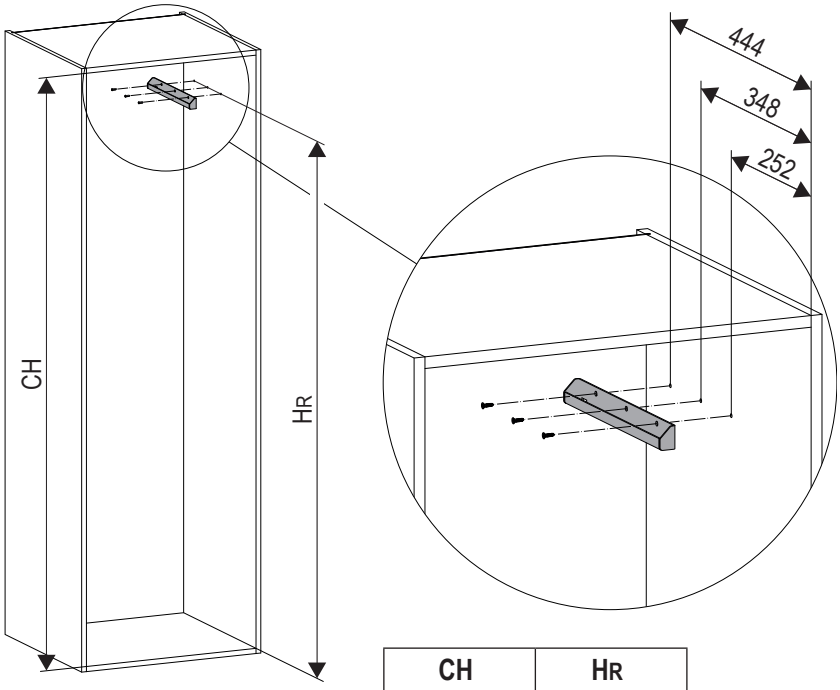

CH	HR
≥ 800	775
≥ 1100	1075
≥ 1700	1675

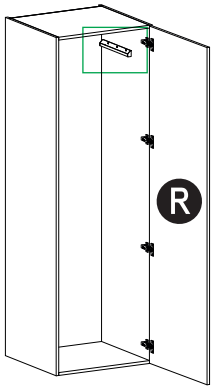

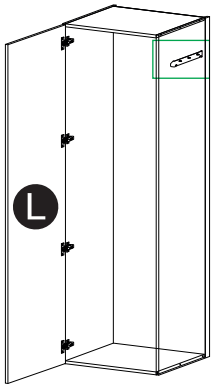

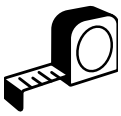

1x

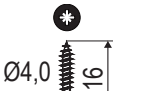

4x



PZ2

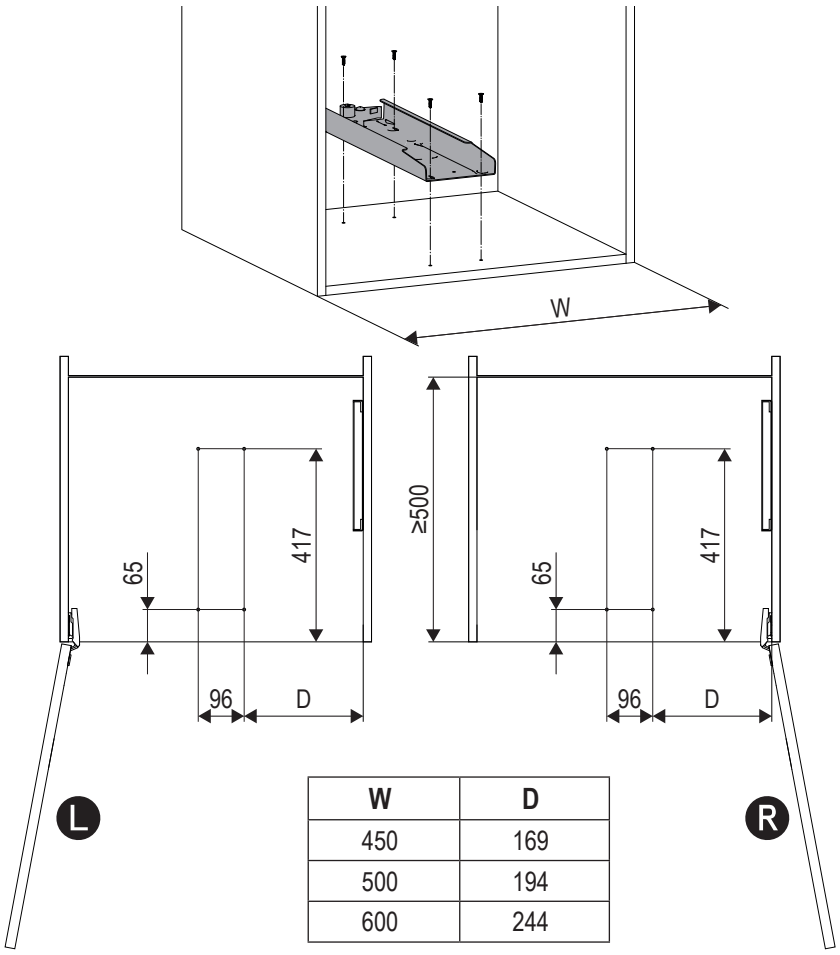

W	D
450	169
500	194
600	244

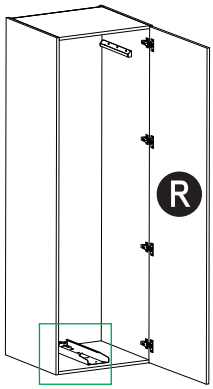

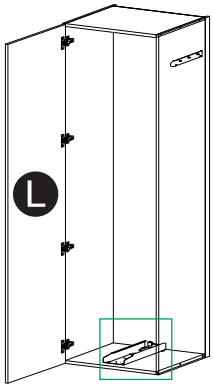

DISPENSA TANDEM I

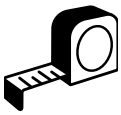

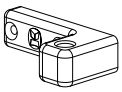

3x / 2x

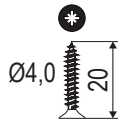

6x / 4x



PZ2

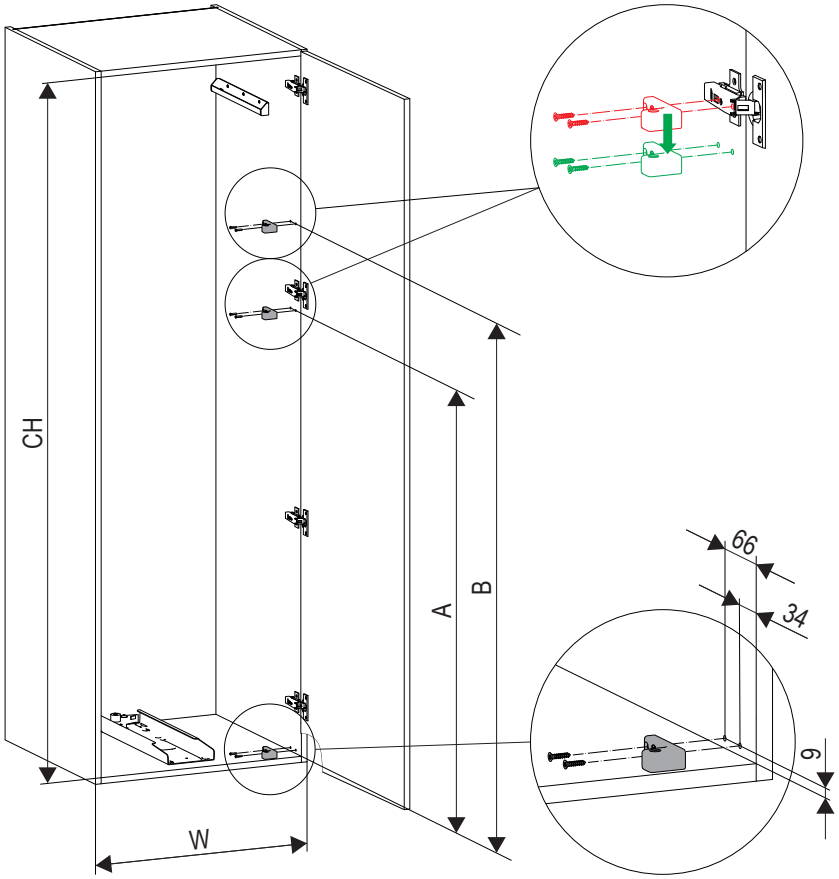

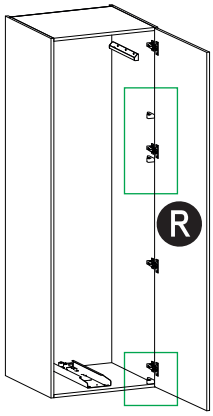

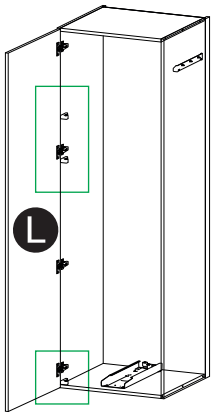

CH	W	A	B
≥ 800	600	625	X
≥ 1100	450 / 500	625	X
	600	625	815
≥ 1700	450 / 500	1225	X
	600	1225	1415

DISPENSA TANDEM I

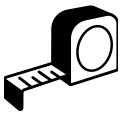

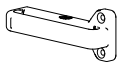

2x

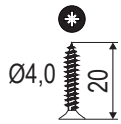

4x



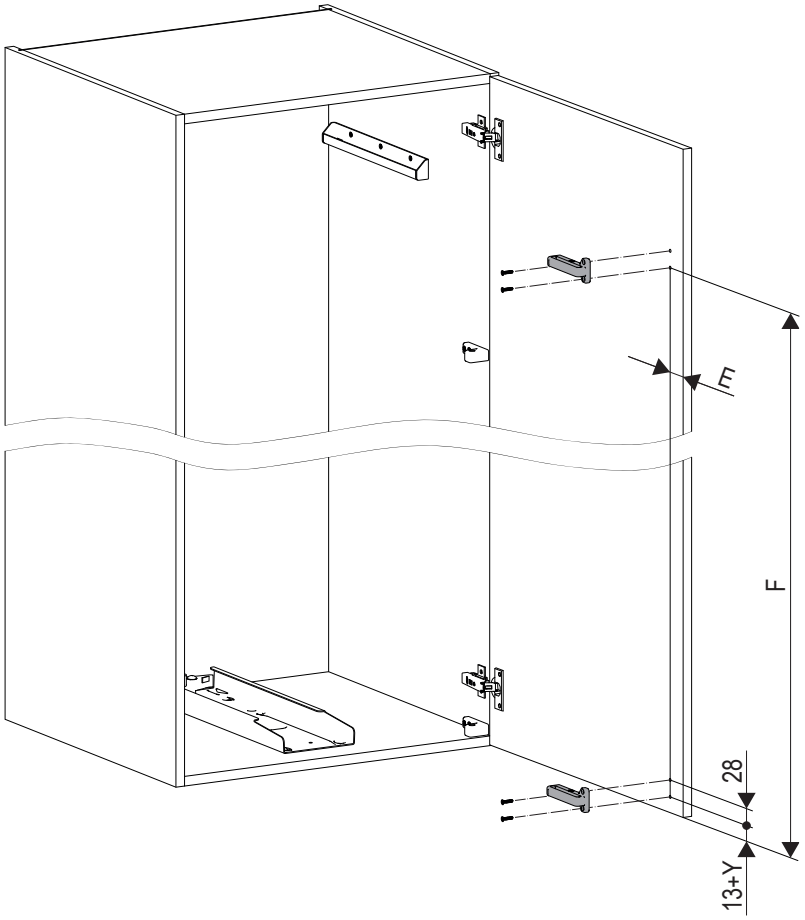

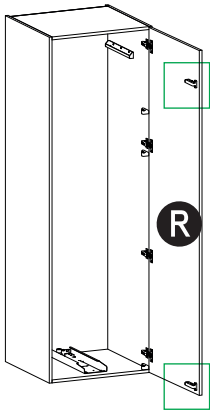

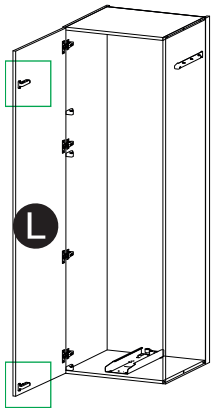

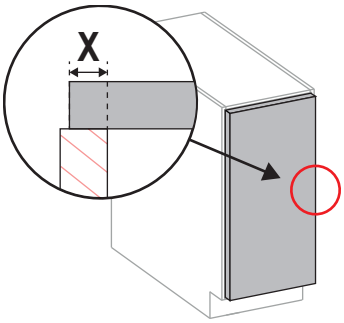

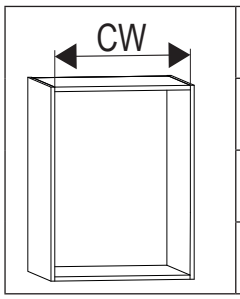

CW	E
412 - 418	LW-397+X
462 - 468	LW-447+X
562 - 568	LW-547+X

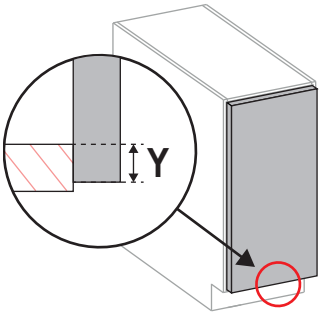

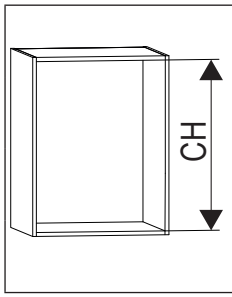

CH	F
≥ 800	759+Y
≥ 1100	1059+Y
≥ 1700	1629+Y

DISPENSA TANDEM I
DEPOT

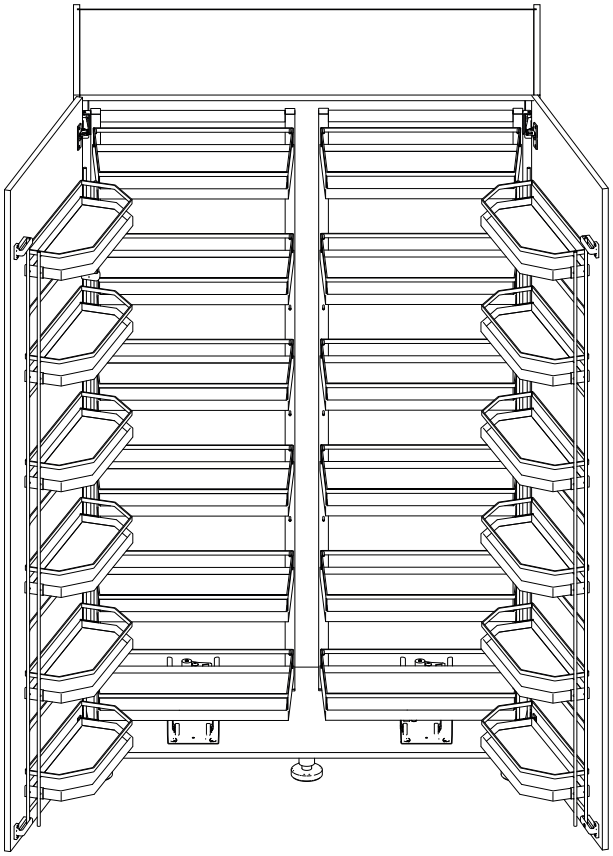

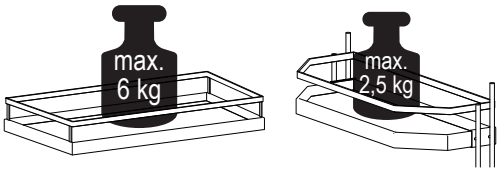

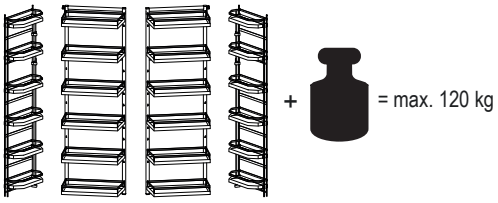

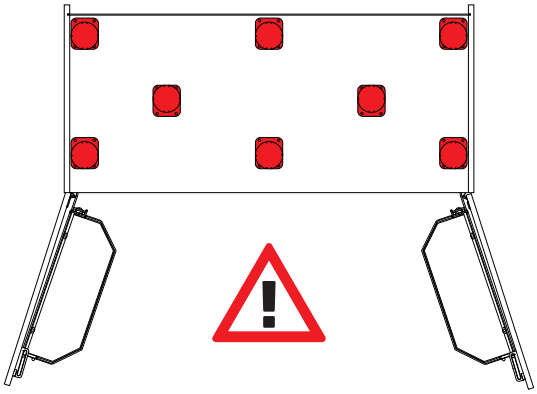

DISPENSA TANDEM I
DEPOT

13

5mm

PZ2

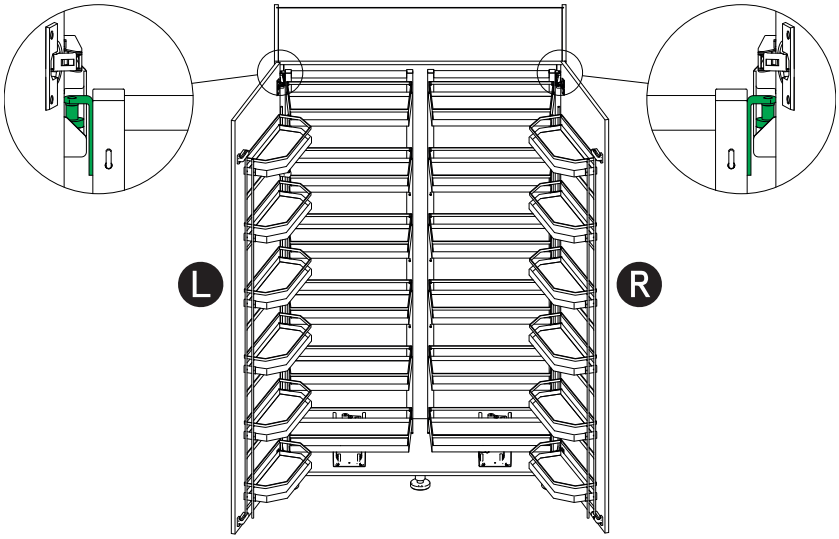

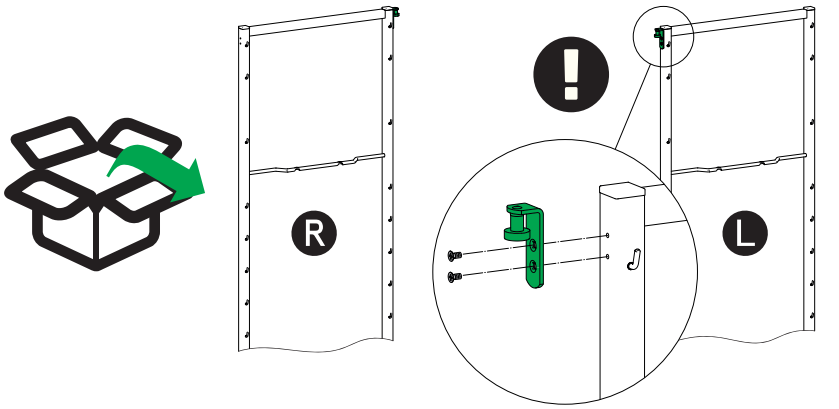

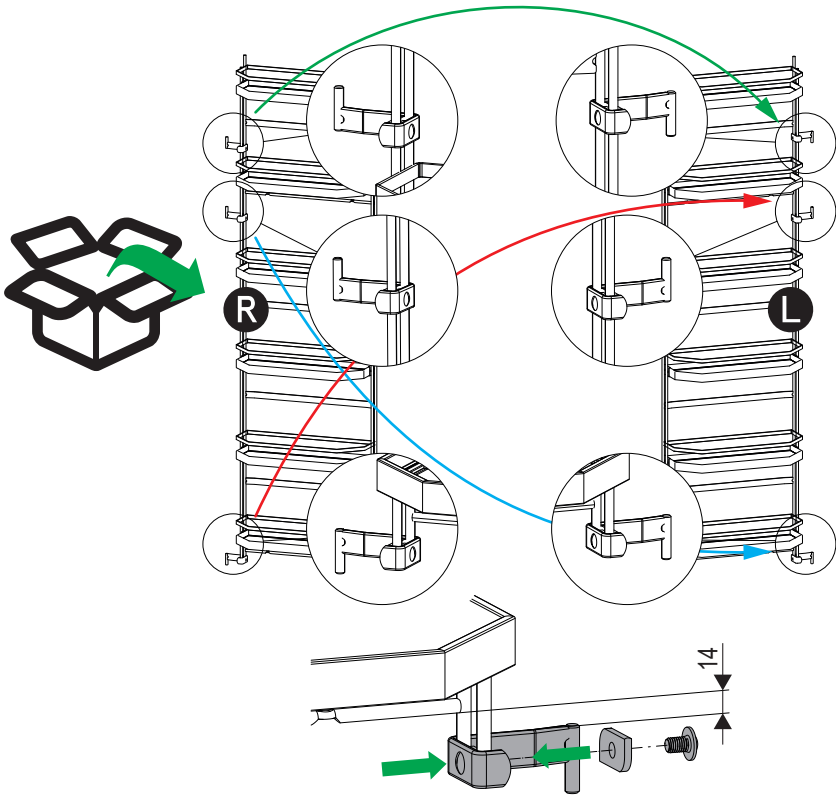

DISPENSA TANDEM I
DEPOT

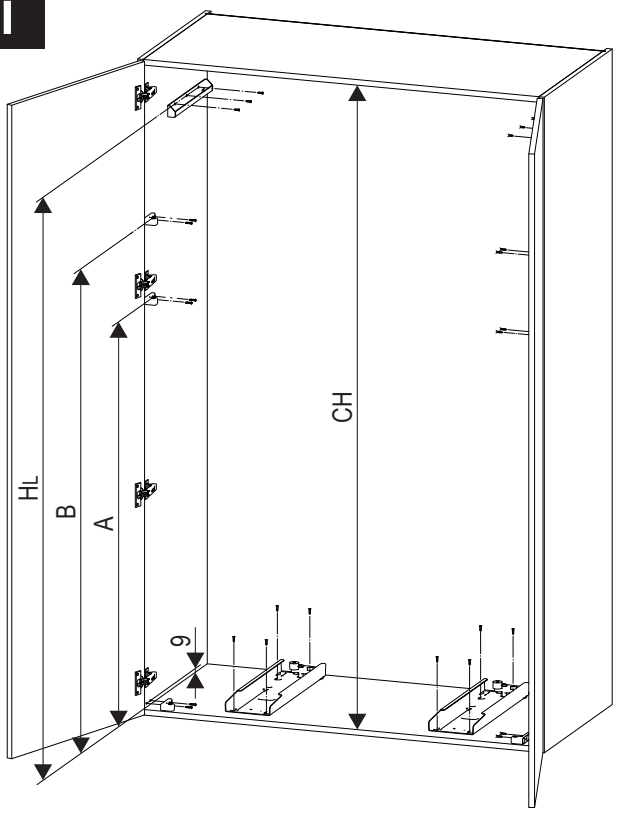

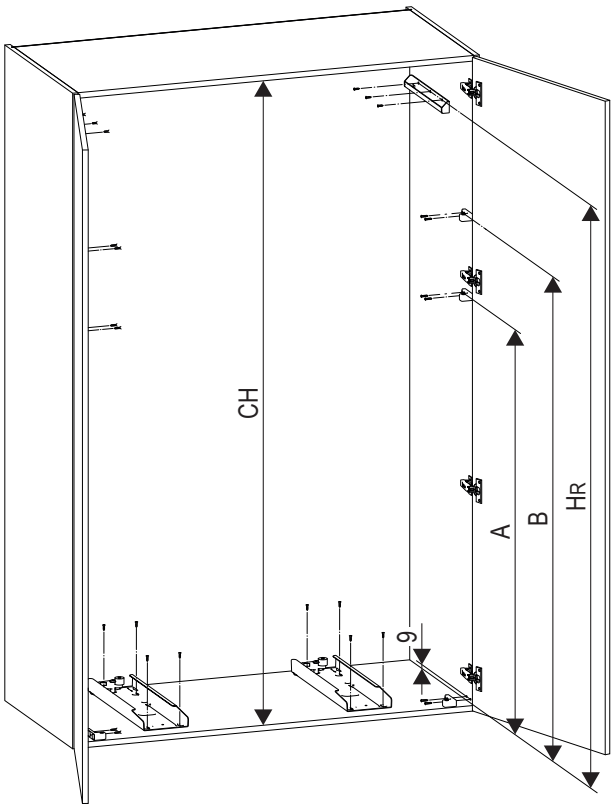

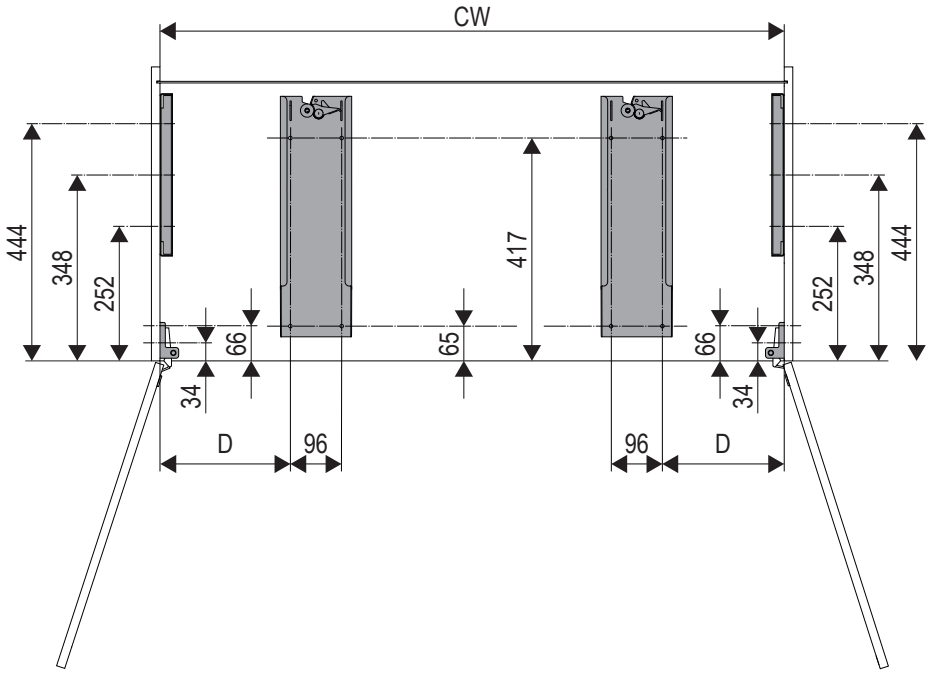

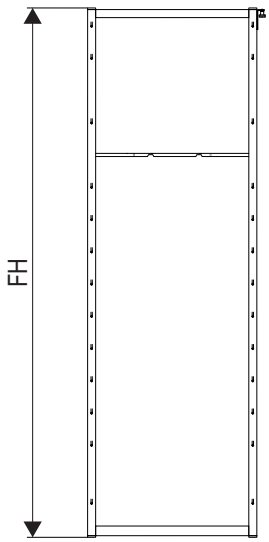

FH	CH	CW	A	B	HR	HL	D
732	≥ 800	≥ 856	625	X	775	775	169
1032	≥ 1100	≥ 956	625	815	1075	1075	194
1632	≥ 1700	≥ 1156	1225	1415	1675	1675	244