METABOX 320N

Platzbedarf / Einbaumaße
Space requirements /
Installation dimensions
Encombrement /
Cotes de montage
Wymiary zabudowy /
Wymiary montażowe

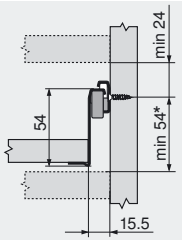

*+ 2 mm mit / with / avec / z BLUMOTION
*+ 3 mm mit / with / avec / z BLUMOTION mit Innenschubkasten / with inner drawer / avec trior à l´anglaise / z szufladzie wewnętrznej

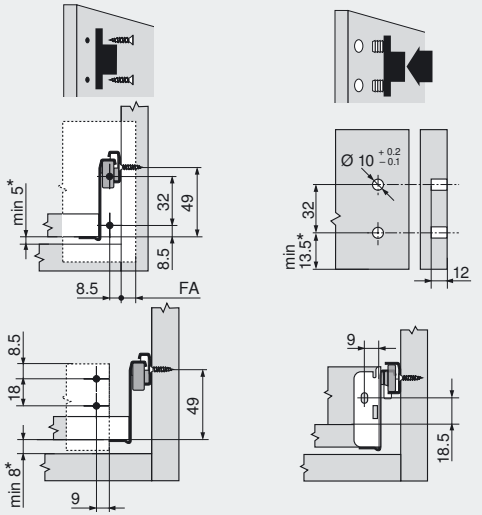

Innenschubkasten
Inner drawer
Tiroir à l'anglaise
Szuflada wewnętrzna

Holzrückwand
Wooden back
Dos en bois
Drewniana ścianka tylna

Befestigungsposition / Fixing position /
Positions de fixation / Pozycja mocowania

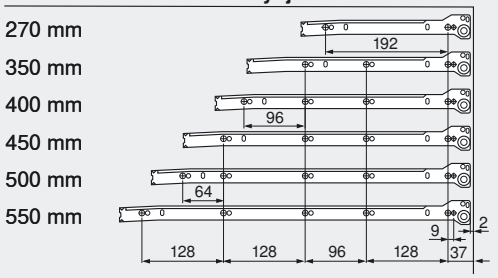

METABOX 320M

Platzbedarf / Einbaumaße
Space requirements /
Installation dimensions
Encombrement /
Cotes de montage
Wymiary zabudowy /
Wymiary montażowe

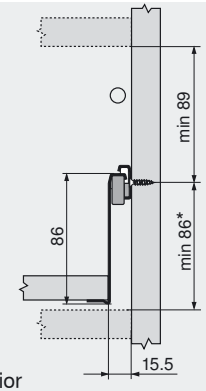

*+ 2 mm mit / with / avec / z BLUMOTION
*+ 3 mm mit / with / avec / z BLUMOTION mit Innenschubkasten / with inner drawer / avec trior à l´anglaise / z szufladzie wewnętrznej

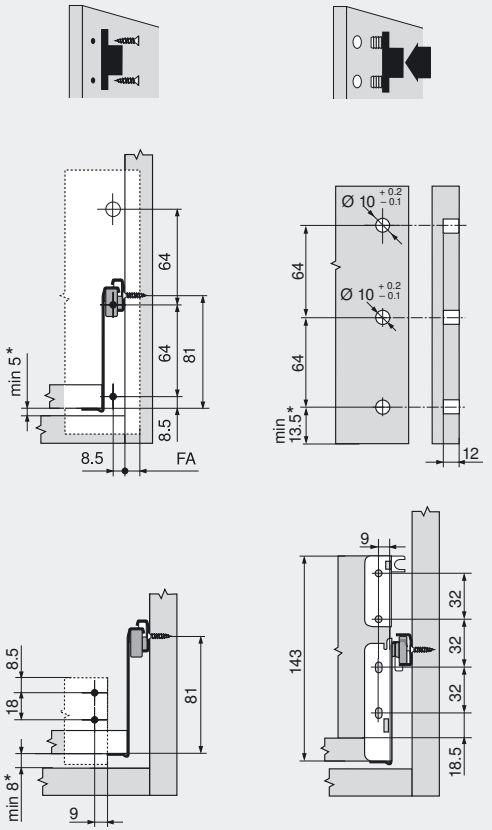

Innenschubkasten
Inner drawer
Tiroir à l'anglaise
Szuflada wewnętrzna

Holzrückwand
Wooden back
Dos en bois
Drewniana ścianka tylna

METABOX 320K

Platzbedarf / Einbaumaße
Space requirements /
Installation dimensions
Encombrement /
Cotes de montage
Wymiary zabudowy /
Wymiary montażowe

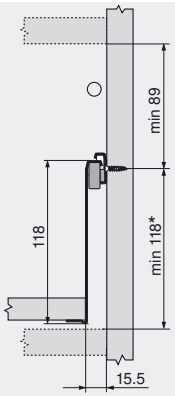

*+ 2 mm mit / with / avec / z BLUMOTION
*+ 3 mm mit / with / avec / z BLUMOTION mit Innenschubkasten / with inner drawer / avec trior à l´anglaise / z szufladzie wewnętrznej

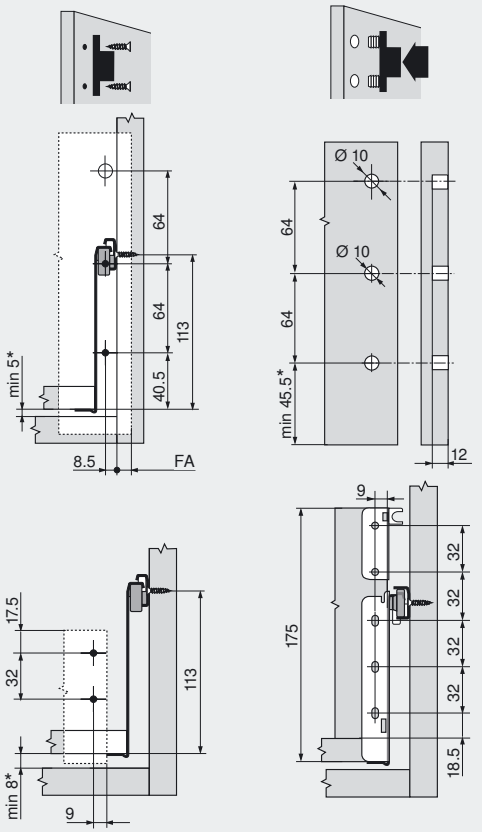

Innenschubkasten
Inner drawer
Tiroir à l'anglaise
Szuflada wewnętrzna

Holzrückwand
Wooden back
Dos en bois
Drewniana ścianka tylna

METABOX 320H

Platzbedarf / Einbaumaße
Space requirements /
Installation dimensions
Encombrement /
Cotes de montage
Wymiary zabudowy /
Wymiary montażowe

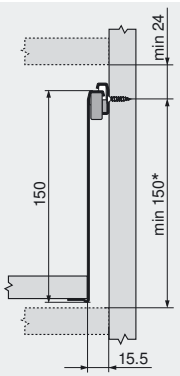

*+ 2 mm mit / with / avec / z BLUMOTION
*+ 3 mm mit / with / avec / z BLUMOTION mit Innenschubkasten / with inner drawer / avec trior à l´anglaise / z szufladzie wewnętrznej

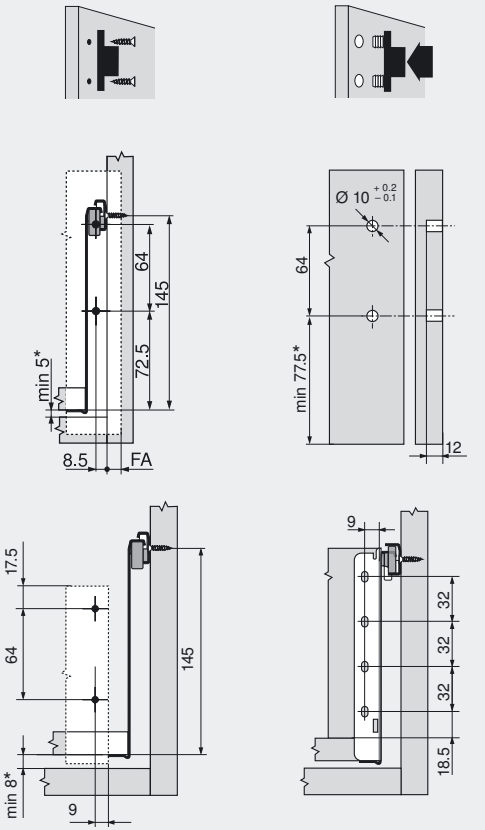

Innenschubkasten
Inner drawer
Tiroir à l'anglaise
Szuflada wewnętrzna

Holzrückwand
Wooden back
Dos en bois
Drewniana ścianka tylna

Montage und Verstellung / Assembly and adjustment / Montage et réglage / Montaż i regulacja

Rückwand / Back / Dos / Ścianka tylna
16 mm Spanplatten
16 mm chipboard
Panneaux agglo 16 mm
Płyta wiórowa 16 mm

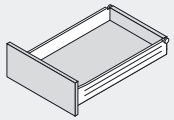

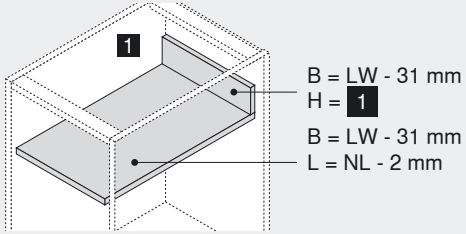

Innenschubkasten
Inner drawer
Tiroir à l'anglaise
Szuflada wewnętrzna

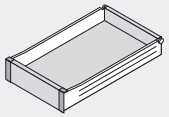

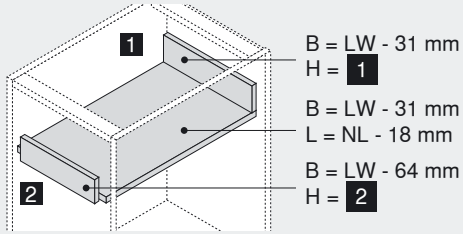

mm		320N	320M	320K	320H
SK + ISK	1	39	71	103	135
FAZ	1	–	127	159	–
ISK	2	61	61	93	125

SK = Schubkasten / Drawer / Tiroir / Szuflada standardowa
ISK = Innenschubkasten / Inner drawer Tiroir à l'anglaise / Szuflada wewnętrzna
FAZ = Frontauszug / High frontet pull-out / Tiroir casseroles / Szuflada z wysokim frontem
B = Breite / Width / Largeur / Szerokość
L = Länge / Length / Longueur / Długość
H = Höhe / Height / Hauteur / Wysokość
NL = Nennlänge / Nominal length / Longueur nominale / Długość nominalna
LW = lichte Weite / Inner width /Largeur intérieure Szerokość wewnętrzna

Korpus / Carcase / Corps de meuble / Korpus

65.1000.01

65.1051.01

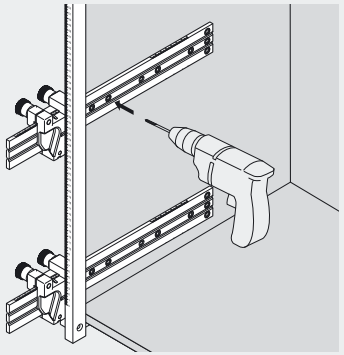

Front / Front / Face / Front

ZML.1510

ZML.1500

ZML.8000.02

ZML.805S

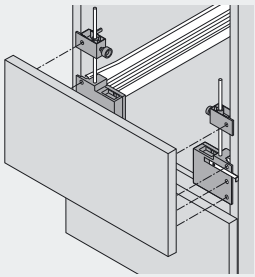

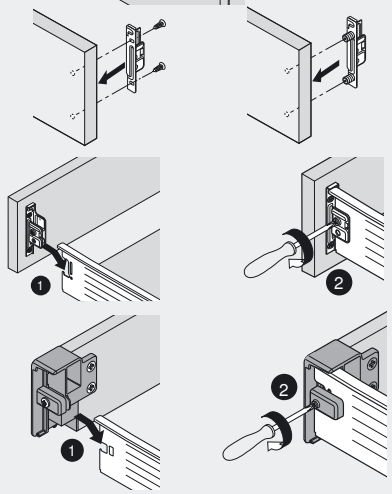

Reling / Gallery / Tube / Reling

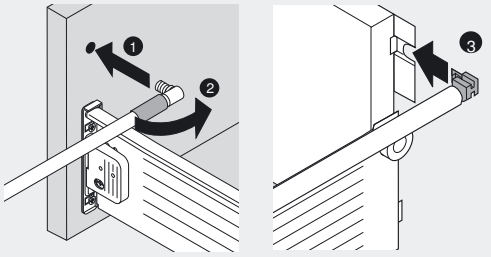

Demontage / Pre-mounting / Démontage / Demontaż

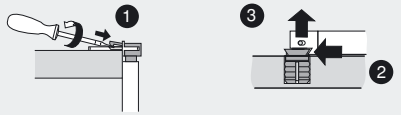

Seitlich verstellen / Side adjustment / Réglage latéral / Regulacja boczna

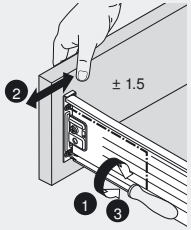

Höhe verstellen / Height adjustment / Réglage de hautuer / Regulacja wysokości

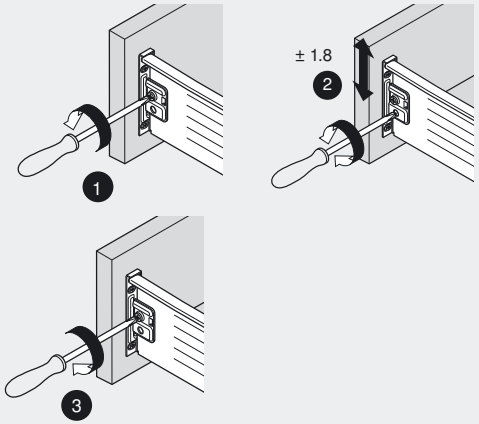

Neigung verstellen / Tilt adjustment / Réglage de l'inclinaison / Regulacja nachylenia

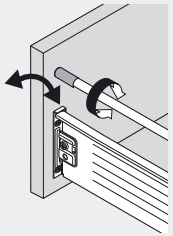

Julius Blum GmbH
Beschlägefabrik
A-6973 Höchst, Austria
Tel. +43/5578/705-0
Fax +43/5578/705-44
E-Mail: info@blum.com
www.blum.com

Technische Änderungen vorbehalten / Subject to technical changes without notice / Modifications techniques réservées / Zmiany techniczne zastrzeżone

BAU0004835723 IDX: 02 IDNR: 596.249.0 MA-059/2ML 02.10