Z70.0320 METABOX BLUMOTION

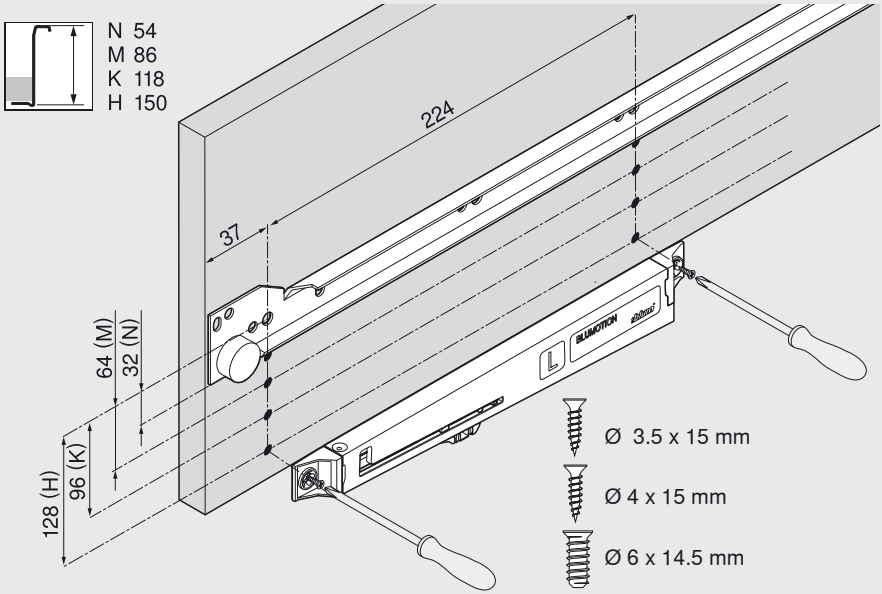

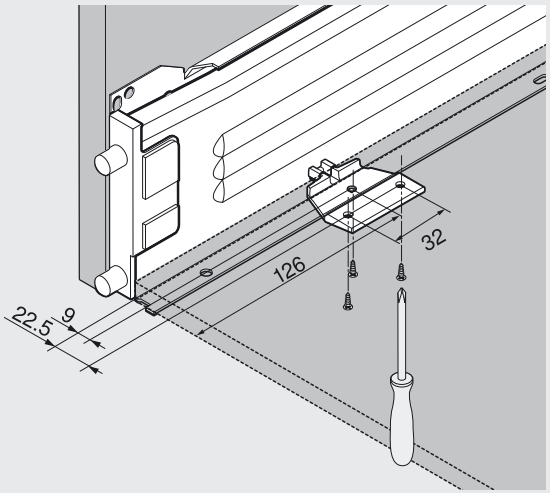

Ø 3.5 x 15 mm

Julius Blum GmbH
Beschlägefabrik
A 6973 Höchst, Austria
Tel.: +43 5578 705-0
Fax: +43 5578 705-44
E-Mail: info@blum.com
www.blum.com