TANDEMBOX sahtliga
Prügikomplekti paigaldus: JMK460HA+TB (2x17L) või LK60TUHA (2x16L)

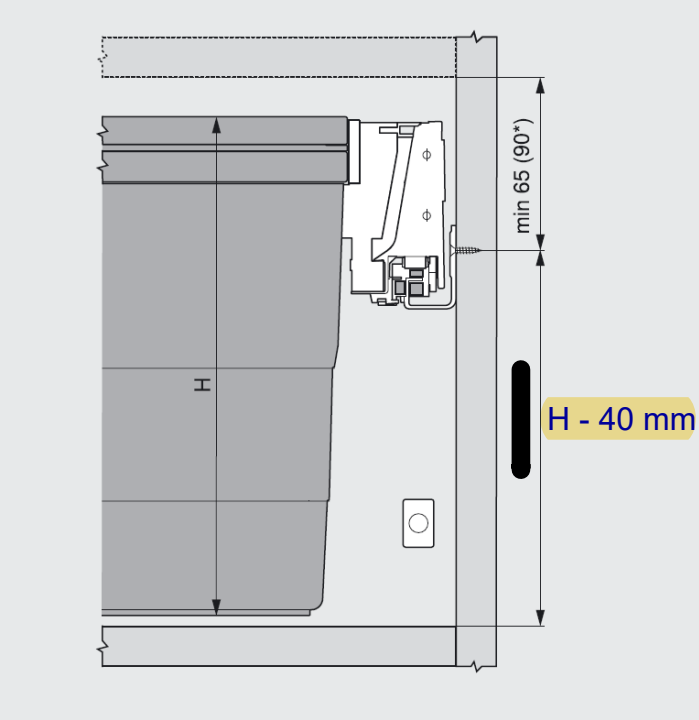

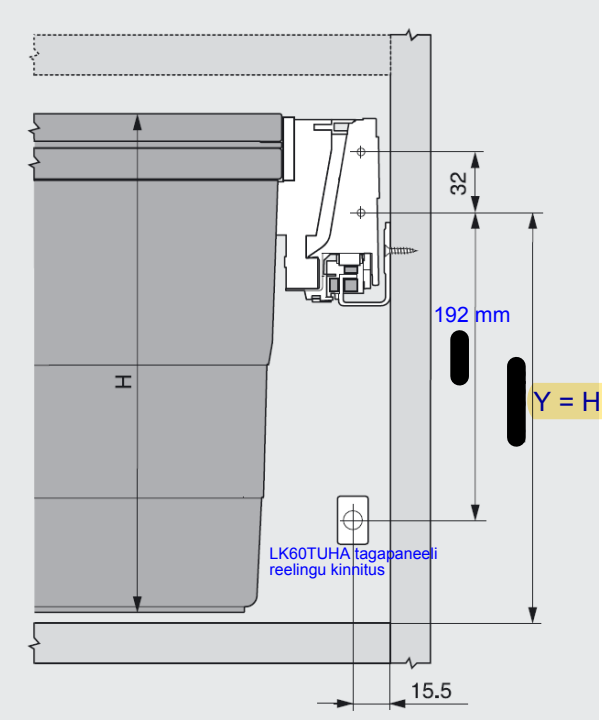

Ämbri kõrgus = H (17L ämbri kõrgus 310 mm; 16L ämbri kõrgus 287 mm)

TANDEMBOX liuguri kinnituse kõrgus
Näidis: (17L ämber) H = 310 miinus 40 mm = 270 mm

Esipaneeli kinnitus vastavalt:
Y = 270 + 14,5 = 284,5 mm

TANDEMBOX M kõrgus esipaneeli kinnitus:
47,5 - 33 = 14,5 mm

