DISPENSA TANDEM side III

KESSEBÖHMER

LGA Qualitäts-Zertifikat mit Sicherheit geprüfte Qualität
www.lga.info
ID 1111305245

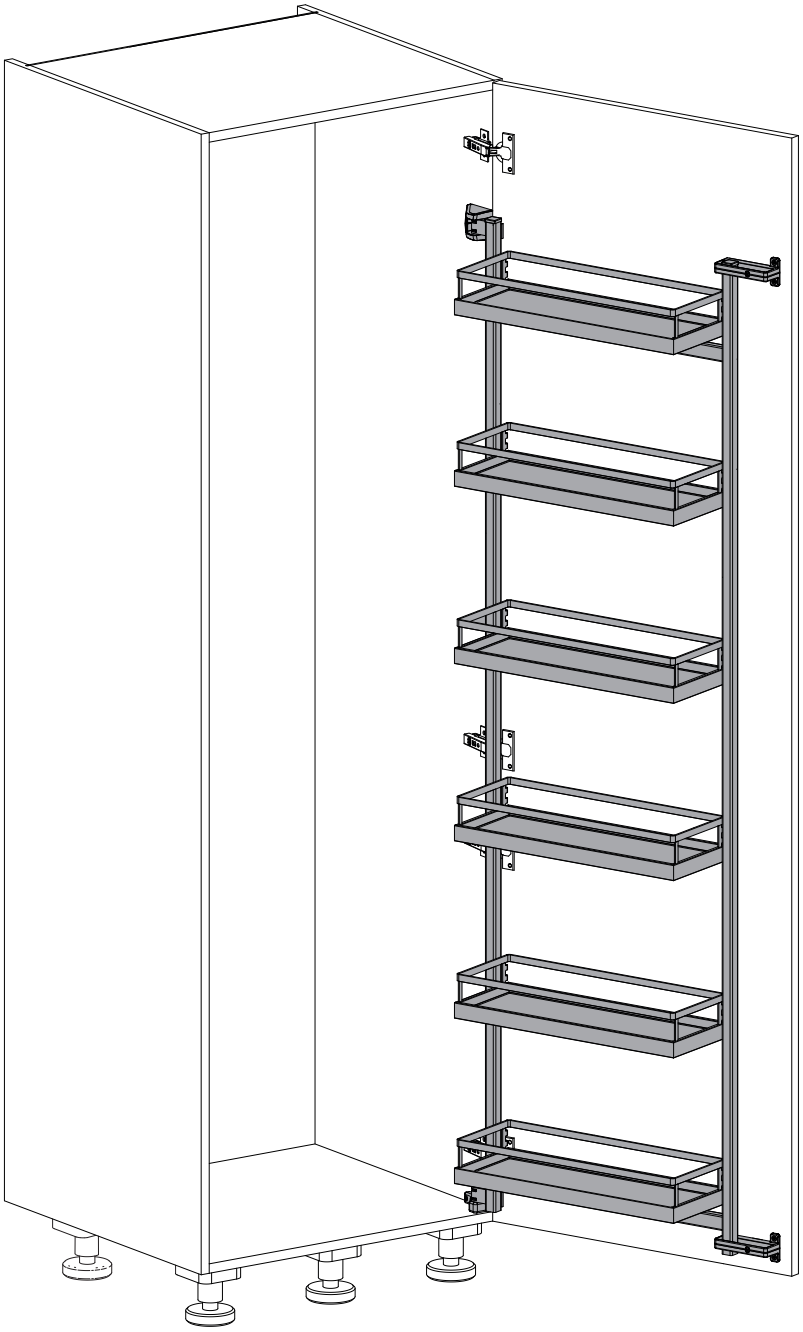

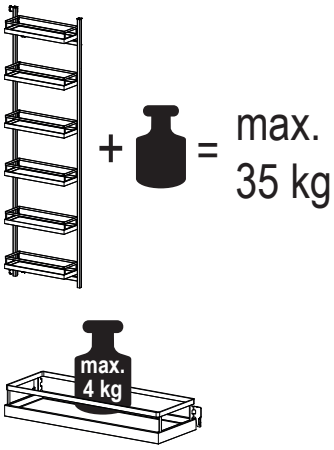

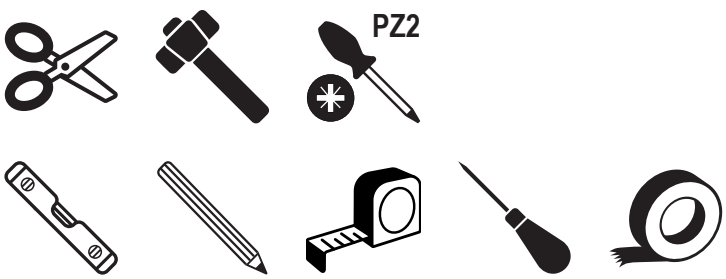

https://www.kesseboehmer.com/downloads/tandem

DISPENSA TANDEM side III



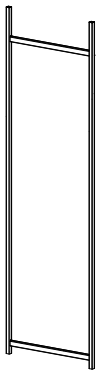

1x



6x

mm

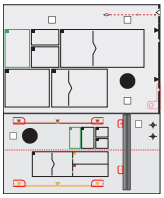

1x

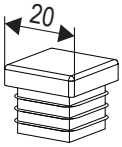

2x

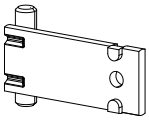

2x

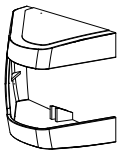

1x



1x

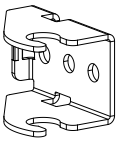

1x

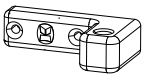

1x

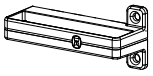

2x

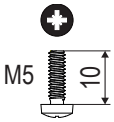

2x



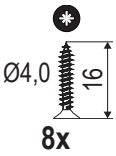

8x

DE Die technischen Darstellungen und Maßangaben – auch bei Abbildungen und Zeichnungen – sind unverbindlich. Konstruktionsverbesserungen sind vorbehalten! EN Technical information and stated dimensions (including in illustrations and drawings) must not be regarded as binding. Design subject to improvement without notice! FR Les visuels techniques et dimensions – y compris les schémas et les illustrations – ne sont pas contractuelles. Sous réserve d'évolutions techniques! IT Le rappresentazioni tecniche e le indicazioni delle dimensioni – anche nelle figure e nei disegni – non sono vincolanti. Con riserva di miglioramenti di progettazione! ES Las imágenes técnicas y las indicaciones de medidas – también en imágenes y dibujos – no son vinculantes. Queda reservado el derecho de realizar mejoras en el diseño! PT Representações técnicas e dimensões – mesmo em ilustrações e desenhos – não são vinculativas. Reservado o direito a melhorias construtivas! HE .כל התרשימים הטכניים והמידות - אף לגבי איורים ותכניות - הנם בלתי מחייבים FI Tekniset piirrokset ja mitat – myös kuvissa ja piirroksissa olevat – ovat sitoumuksetta. Oikeus rakennetta parantaviin muutoksiin pidätetään! DA De tekniske illustrationer og målangivelser - også på illustrationer og tegninger - er ikke bindende. Forbehold for designforbedringer! CS Technické popisy a rozměry, jakož i obrázky a výkresy, jsou nezávazné. Vyhrazujeme si právo na změny konstrukce! PL Prezentacje techniczne i wymiary – także na ilustracjach i rysunkach – nie są wiążące. Udoskonalenia konstrukcyjne są zastrzeżone! RU Иллюстрации технических деталей и указанные размеры, в том числе на рисунках и чертежах, являются ориентировочными. Компания оставляет з собой право на усовершенствование конструкции! TR Teknik sunum ve ölçü bilgileri (resim ve çizimlerde de) yasal olarak bağlayıcı değildir. Yapısal geliştirmeler yapma hakkı saklıdır! BG Техническото представяне и размерите, включително при изображенията и чертежите, са необвързващи. Запазваме си правото на конструктивни подобрения! HU A műszaki ábrázolások és méretadatok – ábráknál és rajzoknál sem – nem kötelező érvényűek. A konstrukciós javítások joga fenntartva! SR Tehničke ilustracije i dimenzije - uključujući ilustracije i crteže - nisu obavezujući. Dizajn poboljšanja su rezervisana! EL Τα τεχνικά σχήματα και οι διαστάσεις – ακόμα και σε απεικονίσεις και σχέδια – δεν είναι δεσμευτικά. Με την επιφύλαξη τεχνικών βελτιώσεων! AR !الرسوم التوضيحية والأبعاد الفنية - بما في ذلك الرسوم التوضيحية والرسومات - ليست إلزامية. الحق محفوظ في إجراء تحسينات هيكلية
JA 技術情報および記載されている寸法（イラストや図面を含む）は、拘束的のあるものと見なされません。デザインは予告なしに改善されることがあります。 CN 技术说明和规格，包括插图和图纸均不具约束力。保留改进设计的权利！

DE Korrosionsprüfung nach DIN EN ISO 6270-2 EN Corrosion test according to DIN EN ISO 6270-2 FR Contrle de la corrosion selon DIN EN ISO 6270-2 IT Prova di corrosione secondo la norma DIN EN ISO 6270-2 ES Prueba de corrosión según DIN EN ISO 6270-2 PT Ensaio de corrosão conforme DIN EN ISO 6270-2 FI DIN EN ISO 6270-2 muk. korroosiotestaus NO Korrosionsprøvning iht. DIN EN ISO 6270-2 CS Korozní zkouška dle DIN EN ISO 6270-2 PL Badanie odporności na korozję wg DIN EN ISO 6270-2

DISPENSA TANDEM side III

1

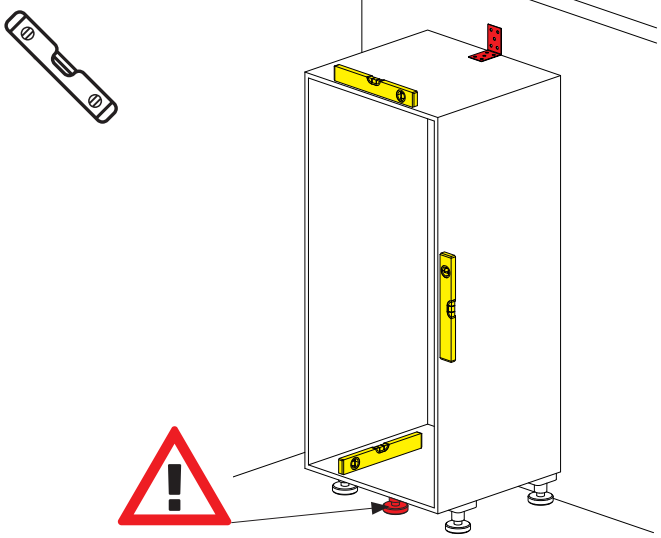

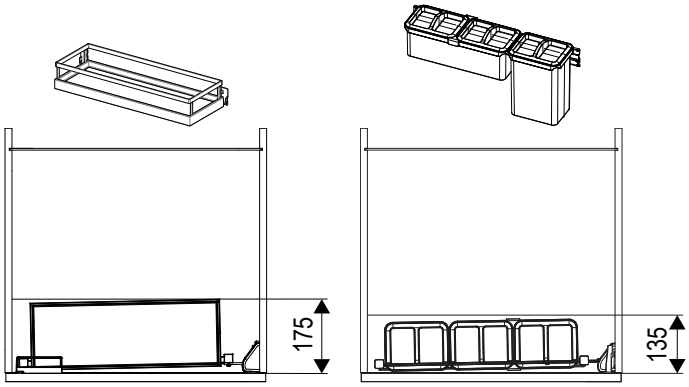

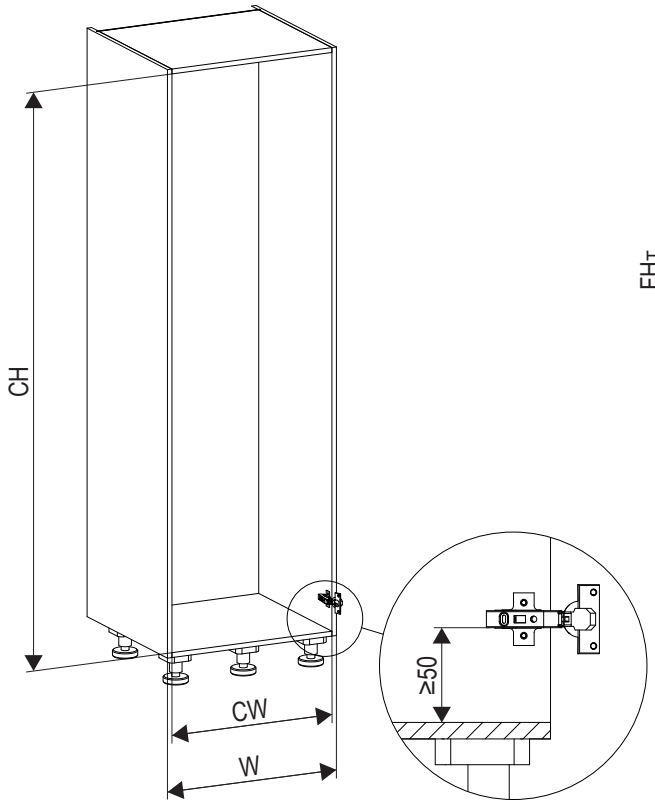

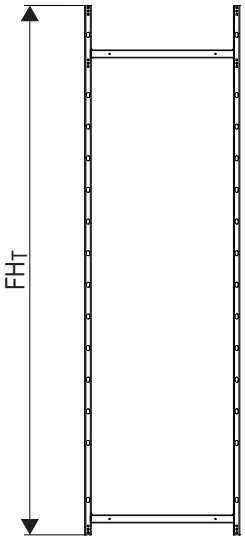

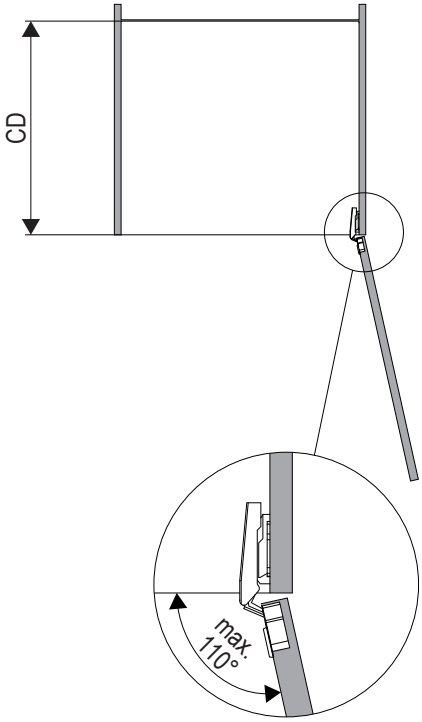

W	FH_T	CH	CW	CD
450	574	≥ 600	412 - 418	≥ 180
450	1074	≥ 1100	412 - 418	≥ 180
450	1674	≥ 1700	412 - 418	≥ 180
500	574	≥ 600	462 - 468	≥ 180
500	1074	≥ 1100	462 - 468	≥ 180
500	1674	≥ 1700	462 - 468	≥ 180
600	574	≥ 600	562 - 568	≥ 180
600	1074	≥ 1100	562 - 568	≥ 180
600	1674	≥ 1700	562 - 568	≥ 180

DISPENSA TANDEM side III

2

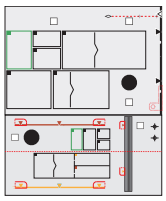

1x





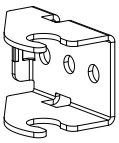

1x

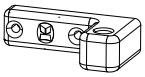

1x

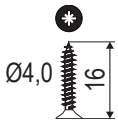

4x



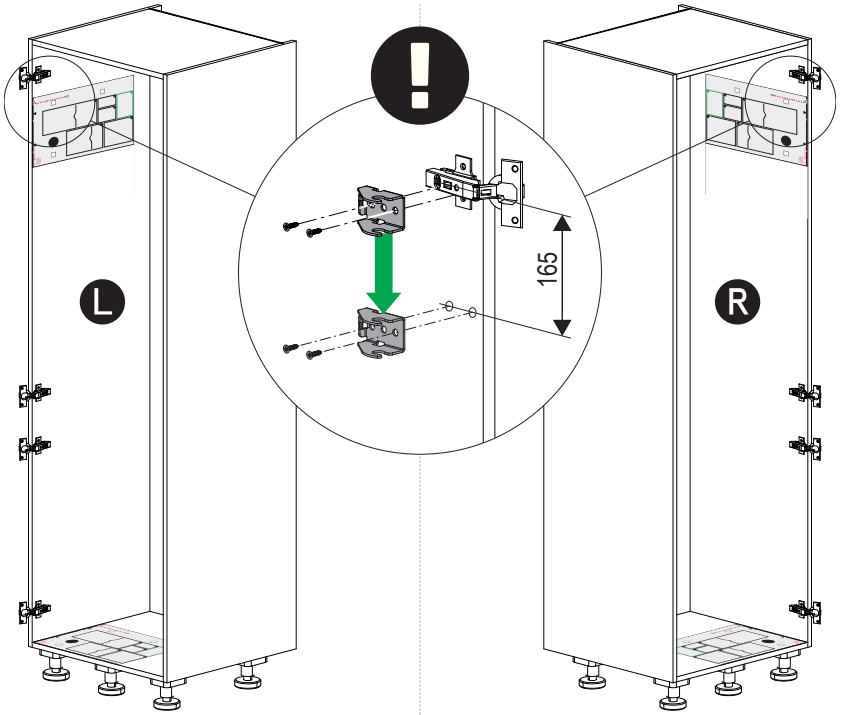

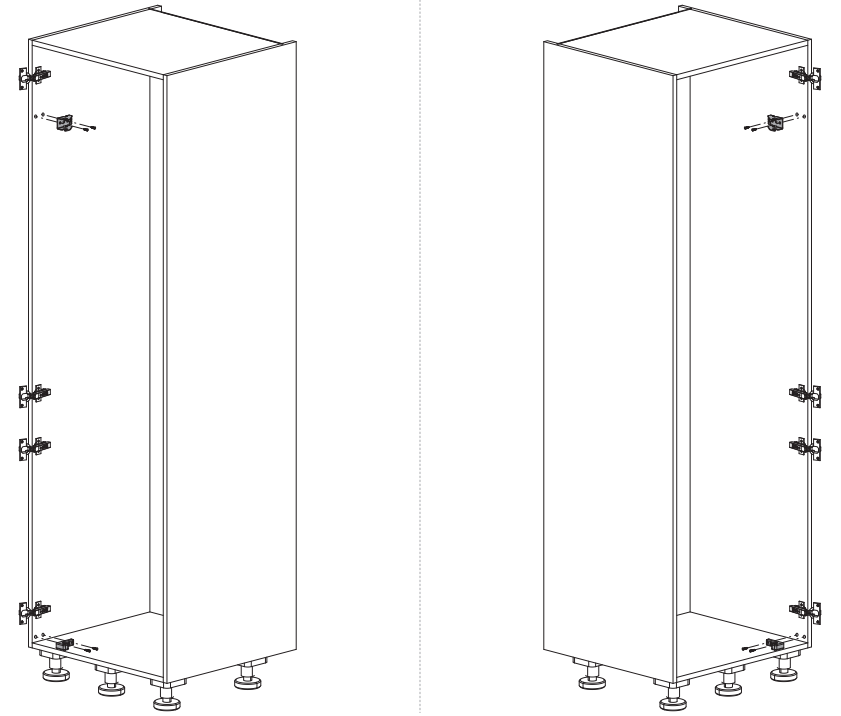

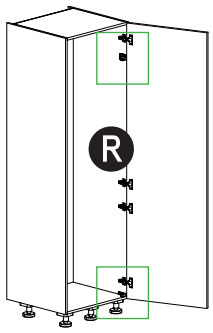

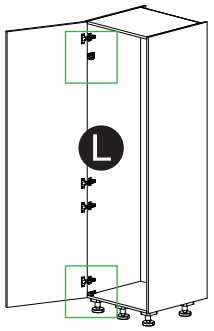

DISPENSA TANDEM side III

3

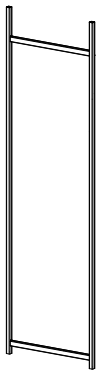

1x

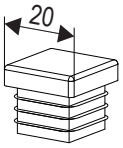

2x



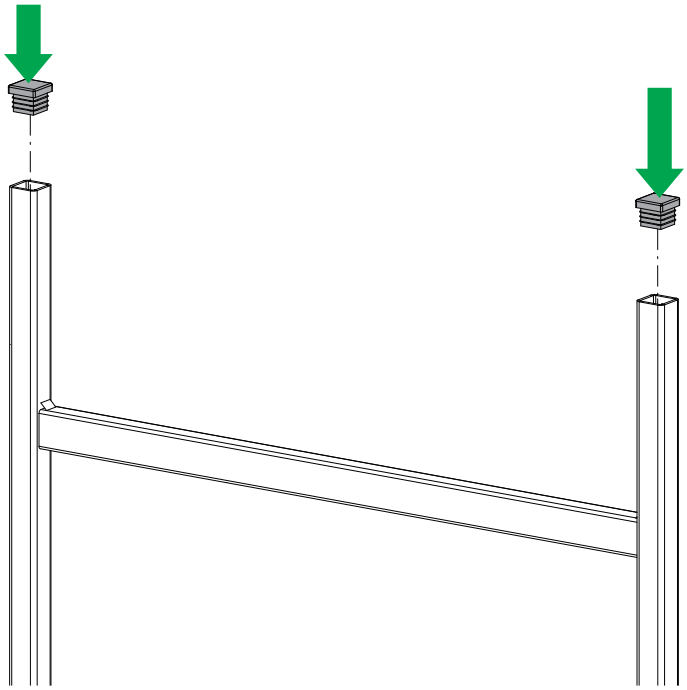

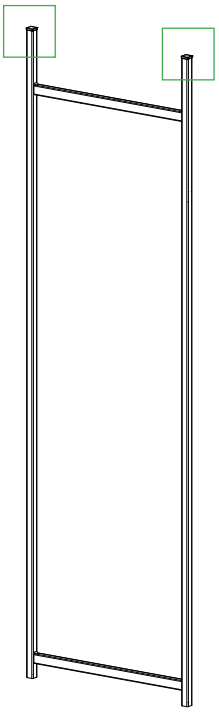

4

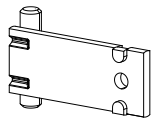

2x

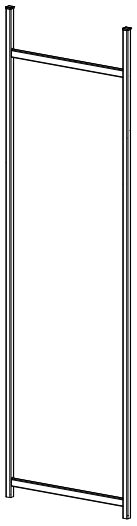

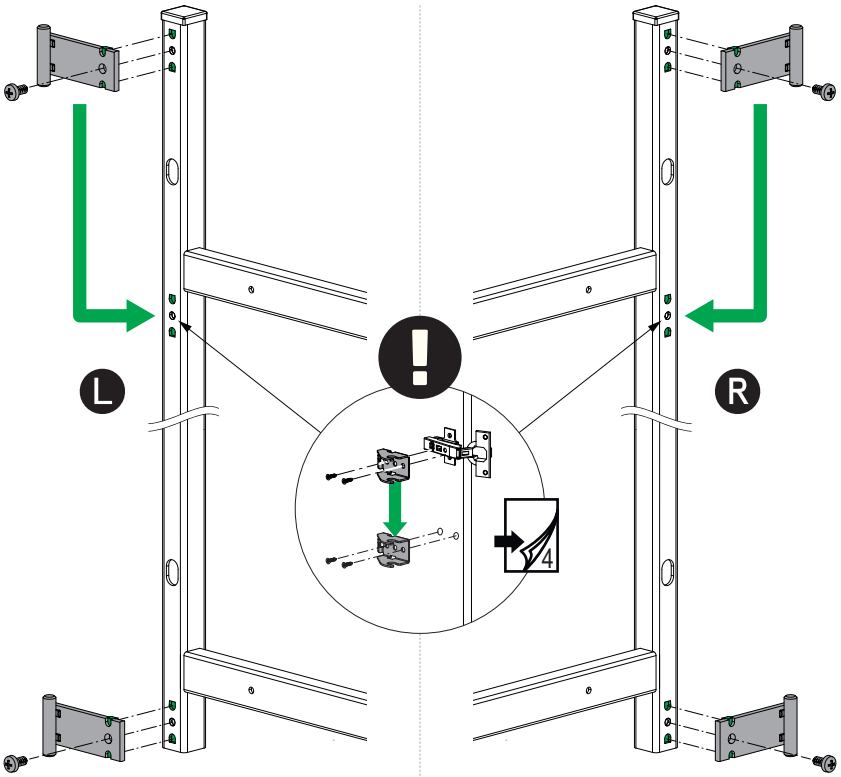

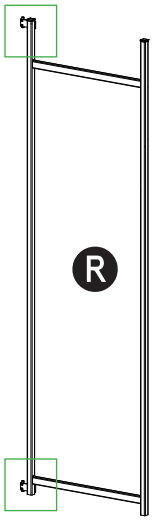

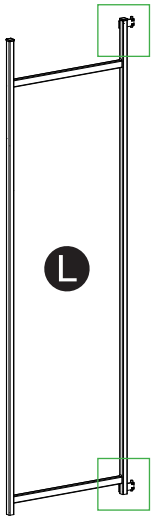

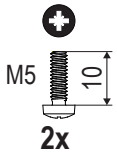

2x



DISPENSA TANDEM side III

5

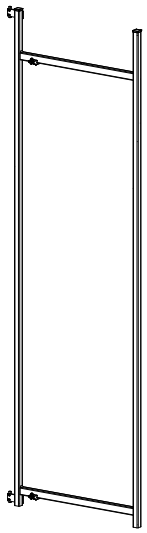

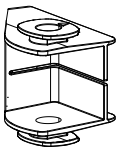

1x

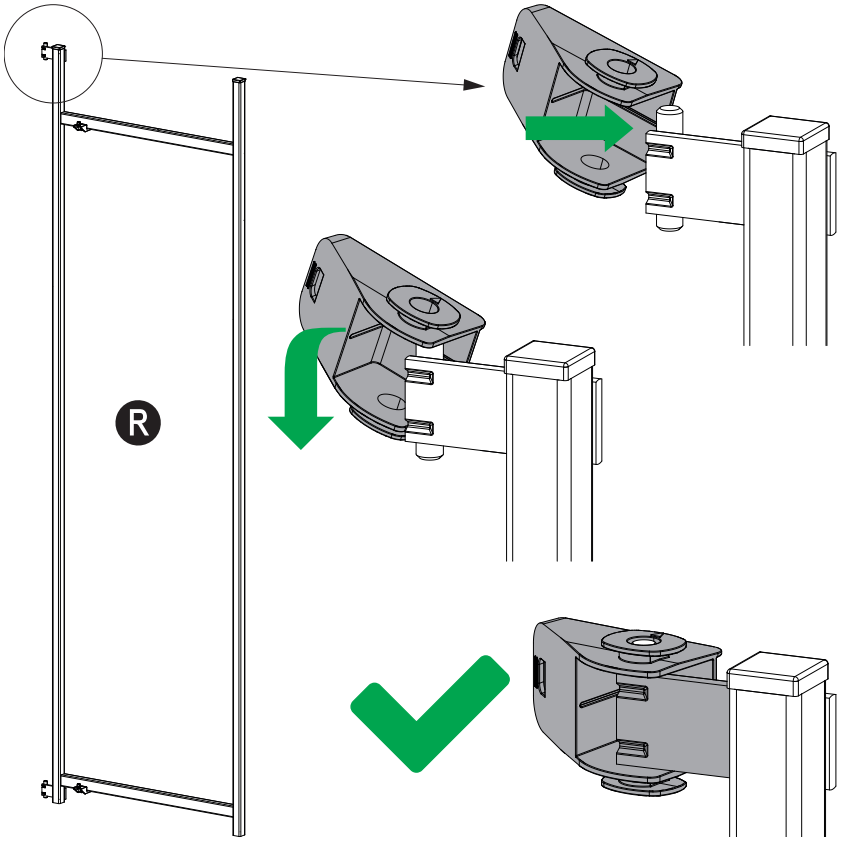

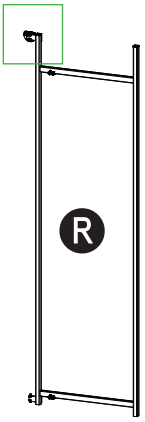

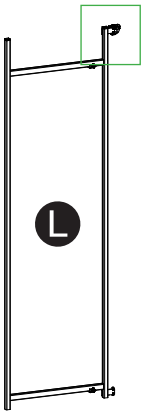

DISPENSA TANDEM side III

6

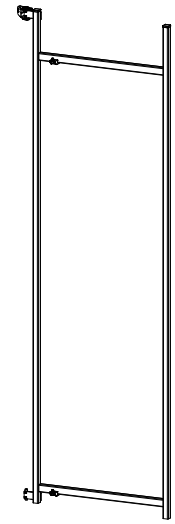

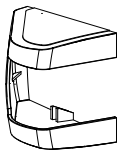

1x

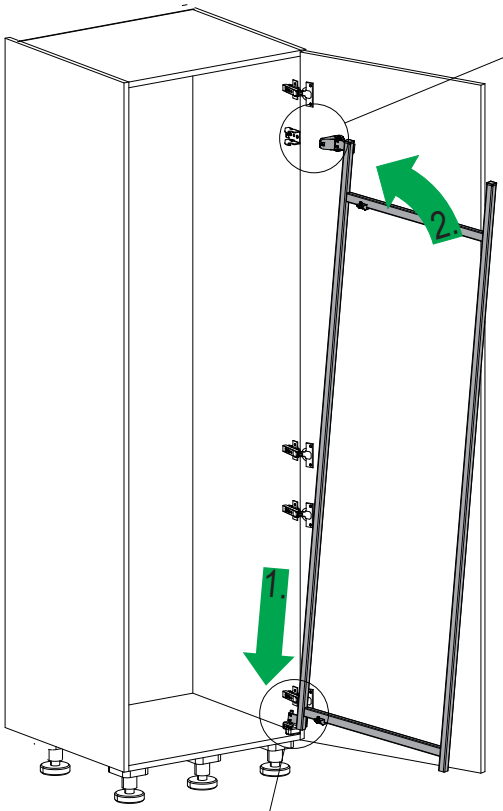

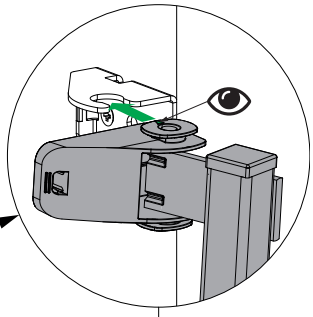

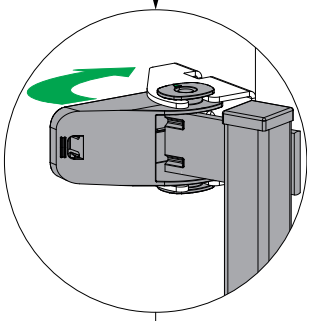

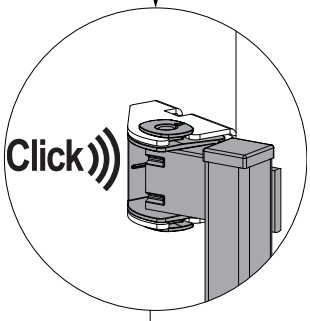

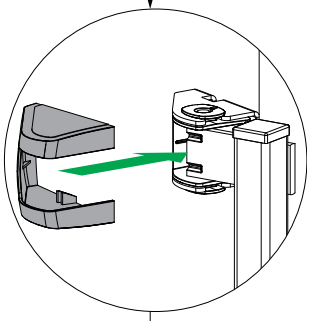

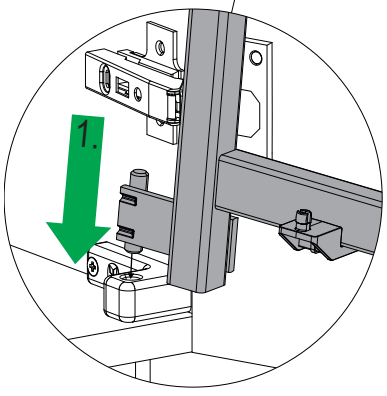

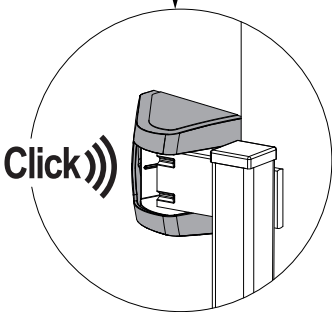

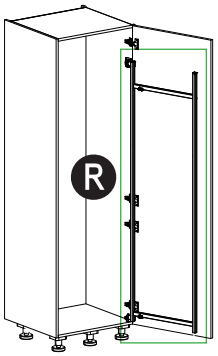

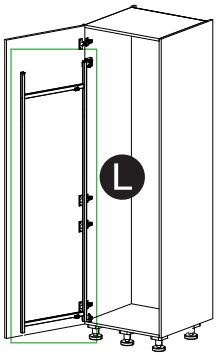

DISPENSA TANDEM side III

7

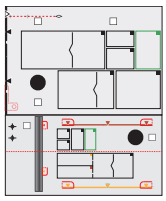

1x





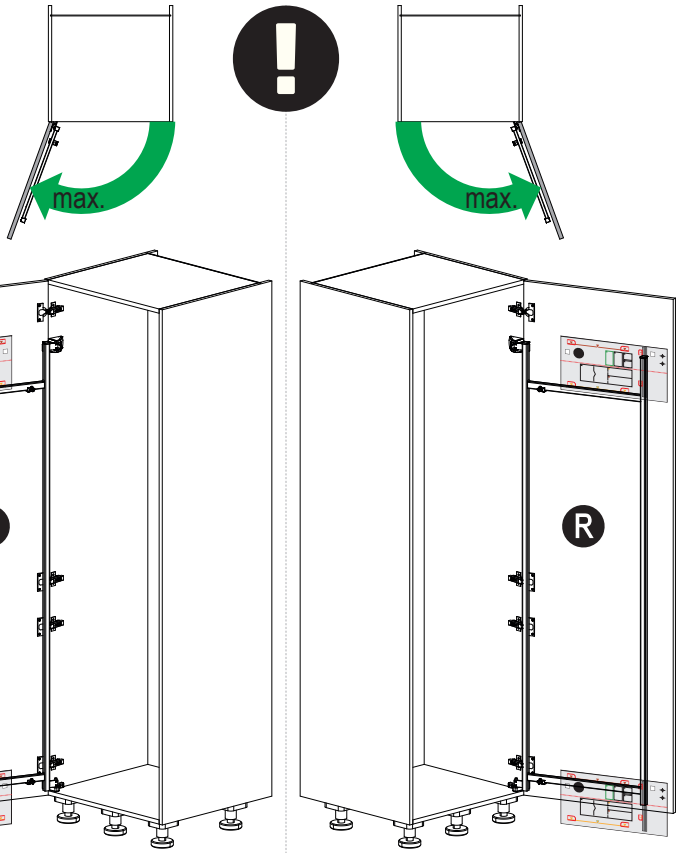

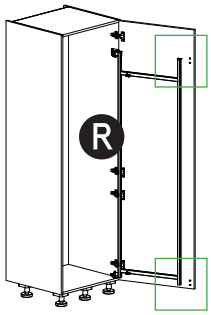

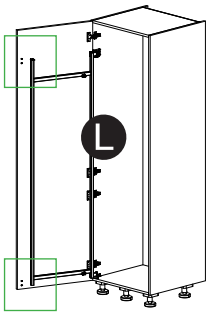

8

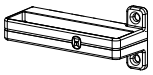

2x

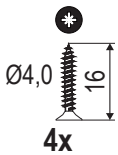

4x



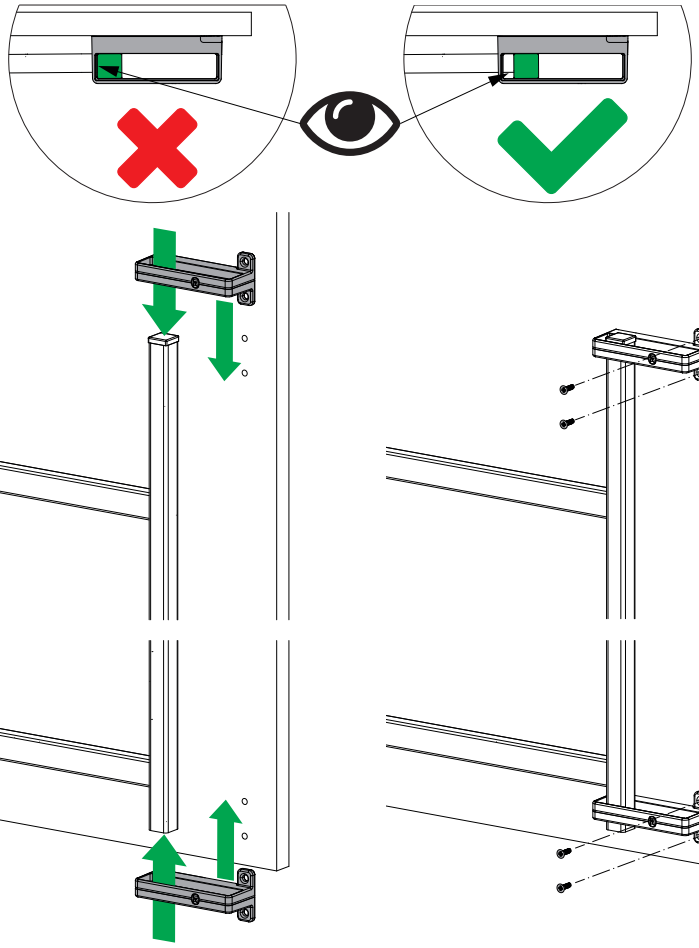

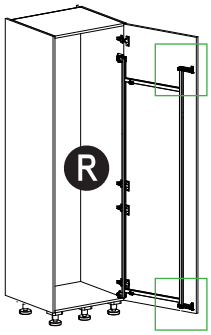

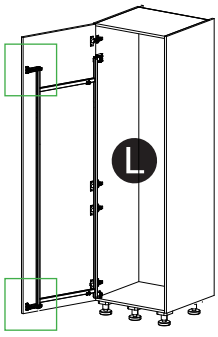

DISPENSA TANDEM side III

9



6x

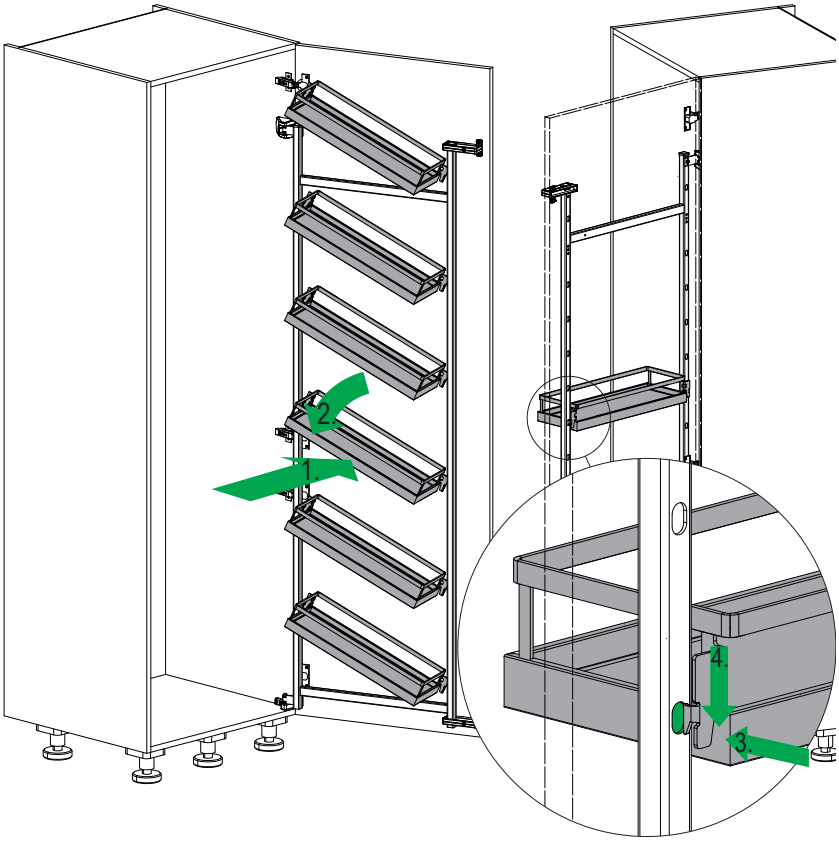

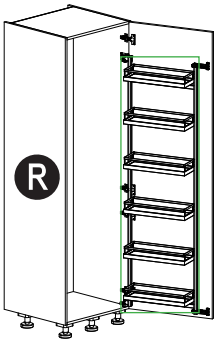

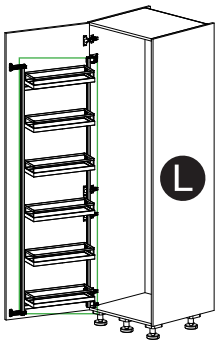

DISPENSA TANDEM side III

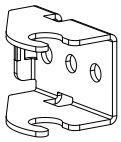

1x

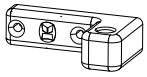

1x

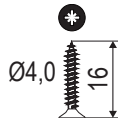

4x

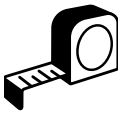



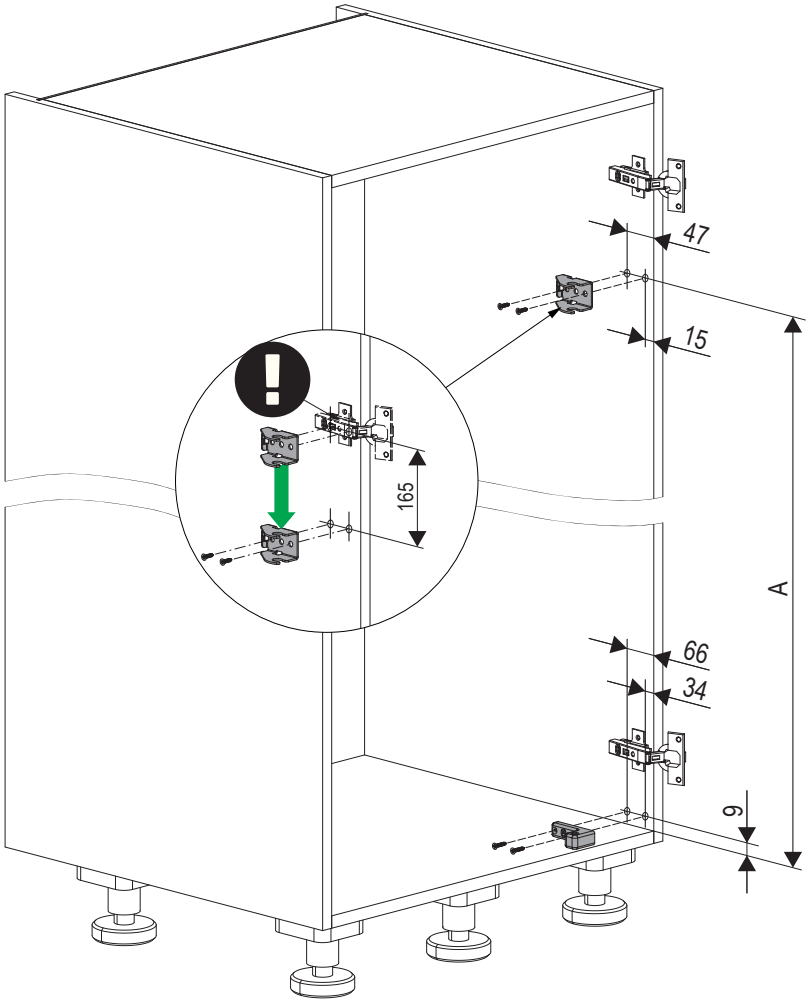

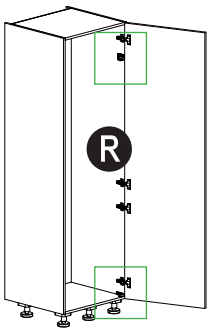

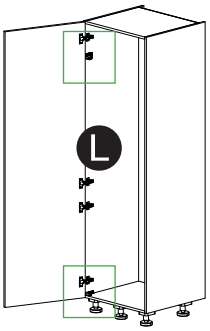

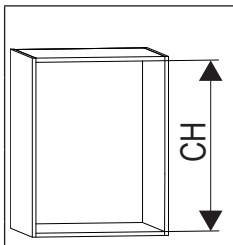

CH	A
≥ 600	569
≥ 1100	1069
≥ 1700	1669

DISPENSA TANDEM side III

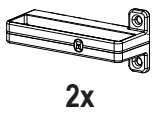

2x

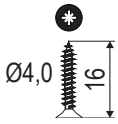

4x

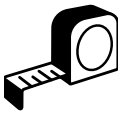



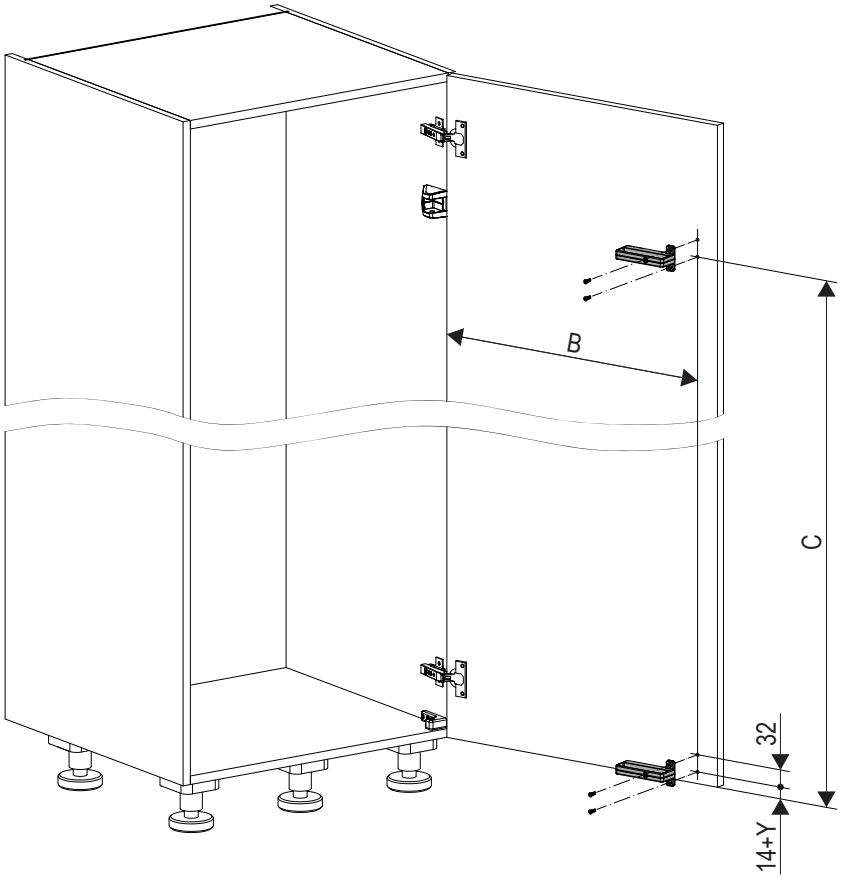

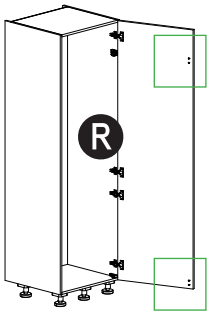

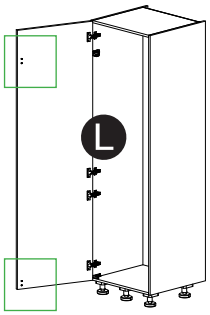

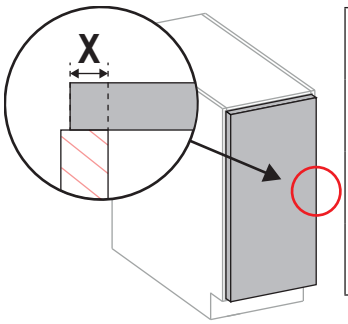

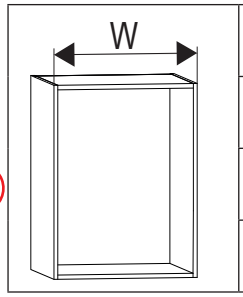

W	B
450	W-50+X
500	W-50+X
600	W-50+X

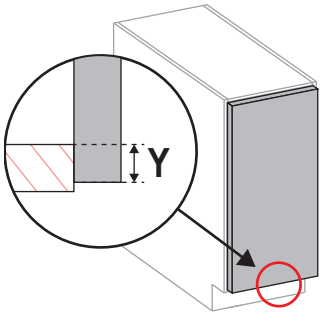

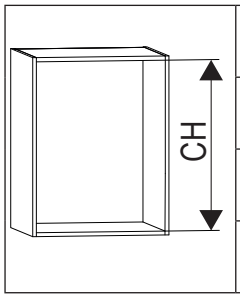

CH	C
≥ 600	565+Y
≥ 1100	1065+Y
≥ 1700	1665+Y